管状熔断体

Cartridge Fuse-links (CFL)

管状熔断体Cartridge Fuse-links（CFL）是一种过电流保护电子元件。它串联在电路中，一般要求电阻小（功耗小），当电路正常工作时，它相当于一根导线，能够长时间稳定地导通电路；当电路不稳定或外部干扰而发生电流波动时，它也应能承受一定范围的过载或脉冲电流；只有当电路中出现明显的过载或短路时，CFL才会动作，通过切断电流来保护电路。

CFL广泛应用于电源、家电、通用照明、智能家居、办公设备、电动工具、医疗设备、仪器仪表、交流充电桩、微型逆变器等领域的过电流保护，具有体积小、结构紧凑、良好的分断能力、性能稳定可靠等特点。

赛尔特公司（SETsafe | SETfuse）可提供的管状熔断体Cartridge Fuse-links（CFL）的技术参数：额定电流（0.4~50）A，额定电压（125~600）VAC、（75~1000）VDC，安规认证包括cURus、VDE、KC、CCC、CQC、TUV，同时满足RoHS、REACH要求。

厦门赛尔特电子股份有限公司版权所有 2024-2026 V1.3

目录

1 特性与型号概览 ····· 3
2 术语 ····· 6
3 过电流保护选型 ····· 7
3 注意事项 ····· 9
4 产品系列 ····· 10
4.1 SCF632A(P)系列 ····· 10
4.2 SCF632(P)系列 ····· 13
4.3 SCF632H系列 ····· 17
4.4 SC625系列 ····· 20
4.5 SCF625(P)系列 ····· 23
4.6 SCT520(P)系列 ····· 27
4.7 SCF520(P)系列 ····· 31
4.8 SGT520系列 ····· 35
4.9 SGF520系列 ····· 39

厦门赛尔特电子股份有限公司版权所有 2024-2026 V1.3

管状熔断体
Cartridge Fuse-links (CFL)

管状熔断体（CFL）特性与型号概览

额定电流 I_n（A）	17	10	10	13	13
50.00	○	○	○	○	○
40.00	○	○	○	○	○
30.00	○	SCF632A30A	SCF632AP30A	SCF63230A	SCF632P30A
25.00	○	SCF632A25A	SCF632AP25A	SCF63225A	SCF632P25A
21.00	○	○	○	SCF63221A	SCF632P21A
20.00	○	SCF632A20A	SCF632AP20A	SCF63220A	SCF632P20A
16.00	○	SCF632A16A	SCF632AP16A	SCF63216A	SCF632P16A
15.00	○	SCF632A15A	SCF632AP15A	SCF63215A	SCF632P15A
13.00	○	○	○	○	○
12.50	○	○	○	SCF63212.5A	SCF632P12.5A
12.00	○	○	○	SCF63212A	SCF632P12A
10.00	○	○	○	SCF63210A	SCF632P10A
8.00	○	○	○	SCF6328A	SCF632P8A
7.00	○	○	○	○	○
6.30	○	○	○	SCF6326.3A	SCF632P6.3A
6.00	○	○	○	SCF6326A	SCF632P6A
5.00	○	○	○	SCF6325A	SCF632P5A
4.00	○	○	○	SCF6324A	SCF632P4A
3.15	○	○	○	SCF6323.15A	SCF632P3.15A
3.00	SCF632H3.15A	○	○	○	○
2.50	SCF632H2.5A	○	○	SCF6322.5A	SCF632P2.5A
2.00	SCF632H2A	○	○	SCF6322A	SCF632P2A
1.60	SCF632H1.6A	○	○	SCF6321.6A	SCF632P1.6A
1.25	SCF632H1.25A	○	○	SCF6321.25A	SCF632P1.25A
1.00	SCF632H1A	○	○	SCF6321A	SCF632P1A
0.80	SCF632H0.8A	○	○	○	○
0.63	○	○	○	○	○
0.50	○	○	○	○	○
0.40	○	○	○	○	○
0.315	○	○	○	○	○
0.25	○	○	○	○	○
0.20	○	○	○	○	○
0.16	○	○	○	○	○
0.125	○	○	○	○	○
0.10	○	○	○	○	○
页码					
型号	备注：完整型号请看各产品系列规格页				
额定电压 U_n (VAC) (VDC)	1000 VDC	(250 ~ 500) VAC (250 ~ 600) VDC		(250 ~ 600) VAC (250 ~ 600) VDC	
时间特性	快断	/		/	
管身材质	陶瓷				
标准	UL	IEC / UL			
分断能力	50 kA	10 kA ~ 30 kA		1000 A ~ 50 kA	
本体尺寸(mm)	Φ6.35 × 31.8				
产品结构	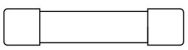				

厦门赛尔特电子股份有限公司版权所有 2024-2026 V1.3

管状熔断体
Cartridge Fuse-links (CFL)

管状熔断体（CFL）特性与型号概览

额定电流 I_n（A）	20	20	17	36	32
50.00	SCF625F50A	SCF625PF50A	○	○	○
40.00	SCF625F40A	SCF625PF40A	○	○	○
30.00	SCF625F30A	SCF625PF30A	○	○	○
25.00	SCF625F25A	SCF625PF25A	○	○	○
21.00	○	○	○	○	○
20.00	SCF625F20A	SCF625PF20A	○	SGF520-20A (-L)	SGT520-20A (-L)
16.00	SCF625F16A	SCF625PF16A	○	SGF520-16A (-L)	SGT520-16A (-L)
15.00	SCF625F15A	SCF625PF15A	○	SGF520-15A (-L)	SGT520-15A (-L)
13.00	○	○	SC625FM13A	○	○
12.50	SCF625F12.5A	SCF625PF12.5A	○	SGF520-12.5A (-L)	SGT520-12.5A (-L)
12.00	SCF625F12A	SCF625PF12A	○	SGF520-12A (-L)	SGT520-12A (-L)
10.00	SCF625F10A	SCF625PF10A	SC625FM10A	SGF520-10A (-L)	SGT520-10A (-L)
8.00	SCF625F8A	SCF625PF8A	○	SGF520-8A (-L)	SGT520-8A (-L)
7.00	○	○	SC625FM7A	○	○
6.30	SCF625F6.3A	SCF625PF6.3A	○	SGF520-6.3A (-L)	SGT520-6.3A (-L)
6.00	SCF625F6A	SCF632PF6A	○	○	○
5.00	SCF625F5A	SCF625PF5A	SC625FM5A	SGF520-5A (-L)	SGT520-5A (-L)
4.00	○	○	○	SGF520-4A (-L)	SGT520-4A (-L)
3.15	○	○	○	SGF520-3.15A (-L)	SGT520-3.15A (-L)
3.00	○	○	SC625FM3A	○	○
2.50	○	○	○	SGF520-2.5A (-L)	SGT520-2.5A (-L)
2.00	○	○	○	SGF520-2A (-L)	SGT520-2A (-L)
1.60	○	○	○	SGF520-1.6A (-L)	SGT520-1.6A (-L)
1.25	○	○	○	SGF5201.25A (-L)	SGT520-1.25A (-L)
1.00	○	○	○	SGF520-1A (-L)	SGT520-1A (-L)
0.80	○	○	○	SGF520-800mA (-L)	SGT520-800mA (-L)
0.63	○	○	○	SGF520-630mA (-L)	SGT520-630mA (-L)
0.50	○	○	○	SGF520-500mA (-L)	SGT520-500mA (-L)
0.40	○	○	○	○	○
0.315	○	○	○	○	○
0.25	○	○	○	○	○
0.20	○	○	○	○	○
0.16	○	○	○	○	○
0.125	○	○	○	○	○
0.10	○	○	○	○	○
额定电压 U_n (VAC) (VDC)	250 VAC (75 ~ 400) VDC		264 VAC	250 VAC	
时间特性	快断		中速熔断	快断	慢断
管身材质	陶瓷		陶瓷	玻璃	
标准	UL		IEC / BS	IEC / UL	
分断能力	300 A ~ 10 kA		6 kA	35 A ~ 200 A	
本体尺寸(mm)	Φ6.35 × 25.4		Φ6.35 × 25.4	Φ5 × 20	
产品结构	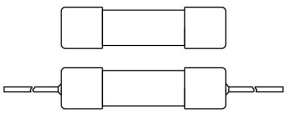			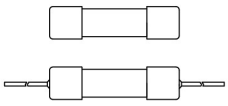	

型号

备注：完整型号请看各产品系列规格页

厦门赛尔特电子股份有限公司版权所有 2024-2026 V1.3

管状熔断体
Cartridge Fuse-links (CFL)

管状熔断体（CFL）特性与型号概览

额定电流 I_n（A）	28	28	24	24
50.00	○	○	○	○
40.00	○	○	○	○
30.00	○	○	SCT520T30A	SCT520PT30A
25.00	SCF520F25A	SCF520PF25A	SCT520T25A	SCT520PT25A
21.00	○	○	○	○
20.00	SCF520F20A	SCF520PF20A	SCT520T20A	SCT520PT20A
16.00	SCF520F16A	SCF520PF16A	SCT520T16A	SCT520PT16A
15.00	SCF520F15A	SCF520PF15A	SCT520T15A	SCT520PT15A
13.00	○	○	○	○
12.50	SCF520F12.5A	SCF520PF12.5A	SCT520T12.5A	SCT520PT12.5A
12.00	SCF520F12A	SCF520PF12A	SCT520T12A	SCT520PT12A
10.00	SCF520F10A	SCF520PF10A	SCT520T10A	SCT520PT10A
8.00	SCF520F8A	SCF520PF8A	SCT520T8A	SCT520PT8A
7.00	○	○	○	○
6.30	SCF520F6.3A	SCF520PF6.3A	SCT520T6.3A	SCT520PT6.3A
6.00	○	○	○	○
5.00	SCF520F5A	SCF520PF5A	SCT520T5A	SCT520PT5A
4.00	SCF520F4A	SCF520PF4A	SCT520T4A	SCT520PT4A
3.15	SCF520F3.15A	SCF520PF3.15A	SCT520T3.15A	SCT520PT3.15A
3.00	SCF520F3A	SCF520PF3A	SCT520T3A	SCT520PT3A
2.50	SCF520F2.5A	SCF520PF2.5A	SCT520T2.5A	SCT520PT2.5A
2.00	SCF520F2A	SCF520PF2A	SCT520T2A	SCT520PT2A
1.60	SCF520F1.6A	SCF520PF1.6A	SCT520T1.6A	SCT520PT1.6A
1.25	SCF520F1.25A	SCF520PF1.25A	SCT520T1.25A	SCT520PT1.25A
1.00	SCF520F1A	SCF520PF1A	SCT520T1A	SCT520PT1A
0.80	SCF520F800mA	SCF520PF800mA	SCT520T800mA	SCT520PT800mA
0.63	SCF520F630mA	SCF520PF630mA	SCT520T630mA	SCT520PT630mA
0.50	SCF520F500mA	SCF520PF500mA	SCT520T500mA	SCT520PT500mA
0.40	SCF520F400mA	SCF520PF400mA	SCT520T400mA	SCT520PT400mA
0.315	○	○	○	○
0.25	○	○	○	○
0.20	○	○	○	○
0.16	○	○	○	○
0.125	○	○	○	○
0.10	○	○	○	○
额定电压 U_n (VAC) (VDC)	(125 ~ 600) VAC (125 ~ 600) VDC		(125 ~ 500) VAC (125 ~ 500) VDC	
时间特性	快断		慢断	
管身材质	陶瓷			
标准	IEC / UL			
分断能力	200 A ~ 5 kA		200 A ~ 10 kA	
本体尺寸(mm)	Φ5 × 20			
产品结构				

页码

型号

备注：完整型号请看各产品系列规格页

厦门赛尔特电子股份有限公司版权所有 2024-2026 V1.3

术语

项目	描述
熔断器	一种装置，当通过该装置的电流超过规定值，并持续足够的时间，该装置中一个或多个经特殊设计、特殊配比的部件熔断，断开其所接入的电路，从而切断电流。 —(IEC 60127)
快断型熔断器	在过载和短路时能很快断开电路的一类熔断器。这类熔断器无法承受一些超载浪涌电流。UL认证或认可的速断型熔断器，通常在额定电流的200%到250%时，会在5秒内断开。IEC标准有两类快断型熔断器： ● F表示快速动作，10倍额定电流时，能在0.001 s到0.01 s之间断开。 ● FF表示非常快速动作,10倍额定电流时，能在0.001 s以内断开。 —(UL 248)
延时型熔断器	内置时间延迟，允许暂时的、无害的浪涌电流通过而不动作的一类熔断器。在设计时持续过载和短路电流情况下的断开时间应该是：UL认证或认可的延时型熔断器在额定电流的200%到250%下，会在2分钟内断开。IEC标准有两种延时型熔断器： ● T表示延时，10倍额定电流时，能在0.01 s到0.3 s之间断开。 ● TT表示长延时，10倍额定电流时，能在0.1 s到1 s之间断开。 —(UL 248)
额定电流 I_N	熔断器的额定电流是根据其可控制测试条件的截流能力确定的。每个熔断器上都应标上额定电流，它可以是数字、字母、或色码。 —(IEC 60127)
额定电压 U_N	熔断器可以使用的最大安全开断电压，超过额定电压将影响断开过载和短路电路的能力。 —(IEC 60127)
标称熔化热能 I^2t	在电流平方对给定时间间隔的积分，被称为I^2t。它是熔断所需的热能。熔断I^2t可以是熔化I^2t，飞弧I^2t，或二者之和。 —(IEC 60127)
过电流	在一个电路中，超过正常负载电流的电流称为过电流。过电流包括过载电流和短路电流。 —(UL 248)
预飞弧时间 **（熔化时间）**	从最电流值大到足够是熔体熔断的起始瞬间到电弧开始形成的瞬间所间隔的时间。 —(IEC 60127)
飞弧时间	从出现电弧的瞬间到最终电弧熄灭的瞬间所间隔的时间。 —(IEC 60127)
动作时间 **（熔断时间）**	熔化时间和飞弧时间之和。 —(IEC 60127)
分断能力 I_r	在规定的使用和性能条件下，熔断器在规定电压下能分断的预期电流值（对交流为有效值）。 —(IEC 60127)
恢复电压	熔断器分断电流后，出现在熔断器端子间的电压。 —(IEC 60127)
最大持续功耗	在规定的测试条件下，以至少能持续1h（大于6.3A的熔断体，依据相关标准规格单规定的时间）的最大电流等级测得的熔断体功率损耗。 —(IEC 60127)

厦门赛尔特电子股份有限公司版权所有 2024-2026 V1.3

过电流保护选型

在正常负载条件下，熔断器必须在电路中正常工作。然而，当过电流时熔断器必须断开电路和承受内部电弧。

正确选择熔断器必须考虑以下项目：

- 额定电压（交流或直流）
- 额定电流
- 正常工作电流
- 环境温度
- 过载条件和熔断时间
- 熔化热能值 I^2t)
- 脉冲和浪涌特性
- 被保护设备或部件的特性
- 安装空间和外形尺寸
- 标准要求
- 短路电流

选型流程

序号	步骤	解释
1	开始	准备相关设计信息。
2	安规认证	根据整机所需的安规认证决定熔断器的安规认证，在此，可初步确定选用IEC规格或UL规格熔断器。
3	尺寸	● 设计时电路中空间的限制。 ● 安装方式。
4	额定电压	熔断器的额定电压应大于等于有效的电路电压。
5	分断能力	熔断器的分断能力的电流应大于电路中的最大故障电流。
6	初步选择型号	整机开关机时，电路中是否存在开机浪涌？开机浪涌在某些电路中是正常的，这种场合应使用慢断型。
7	确定额定电流上限I_U	熔断器必须切断的电流及持续时间（该条件由设计人员依具体电路的保护需求而定），参考相应型号的时间电流曲线，取满足要求的最大额定电流作为上限值I_U。
8	确定额定电流下限 I_L	● 通过熔断器的稳态电流（依具体电路而定）。 ● IEC规格及UL规格熔断器的额定电流的差别，参考“稳态电流”。 ● 环境温度对熔断器承载能力的影响，参考“环境温度”。 ● 脉冲（冲击电流、浪涌电流、起动电流、及电流瞬变值等）对熔断器寿命的影响，参考“脉冲”。 ● 起动电流及持续时间与相应型号的时间电流曲线比较。 综合考虑以上5个因素后，选出满足要求的最小额定电流作为下限I_L。
9	SET Mini Fuses具体型号及电流	综合考虑以上因素后，选出最合适的型号及额定电流。 ● 当$I_U \geq I_L$时，则可选用I_L到I_U区间内的任何一规格的熔断器。 ● 当$I_U < I_L$时，则建议选用其它型号的熔断器。
10	验证	样品应在实际电路中试运行。
11	完成	

厦门赛尔特电子股份有限公司版权所有 2024-2026 V1.3

管状熔断体
Cartridge Fuse-links (CFL)

稳态电流

在实际应用中和实验室之间有不同的条件，如：

- 有时使用熔断器盒；
- 电路中的电线横截面积；
- 熔断器夹的接触电阻等。

考虑到以上因素，故在25 °C条件下所选用的熔断器应满足如下条件才可使熔断器持续可靠地工作：

- IEC规格：熔断器的额定电流I_N=稳态电流/0.9。
- UL规格：熔断器的额定电流I_N=稳态电流/0.75。

环境温度

熔断器的电流承载能力测试是在环境温度25 °C条件下进行的，而熔断器的电流承载能力是会受环境温度影响的。环境温度越高，熔断器的寿命越短，承载能力就越低。所以选用熔断器时应考虑熔断器周边的环境温度，环境温度对各类熔断器承载能力的影响如下图所示：

- 图1表示环境温度对传统慢断及中等慢断型熔断器承载能力及5I_N熔断时间的影响。
- 图2表示环境温度对快速熔断型熔断器承载能力及5I_N熔断时间的影响。

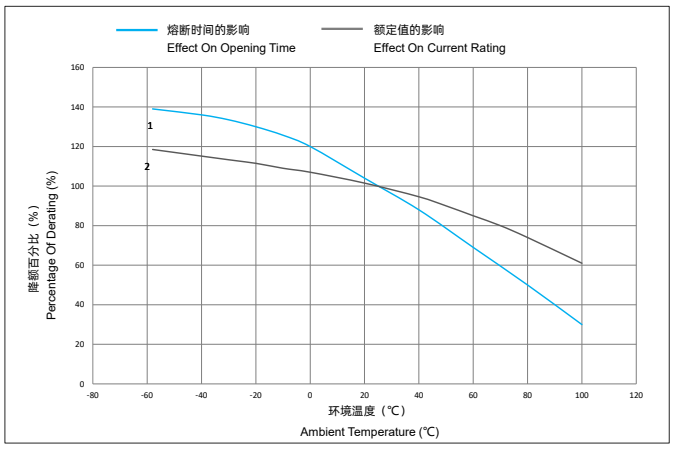

图1

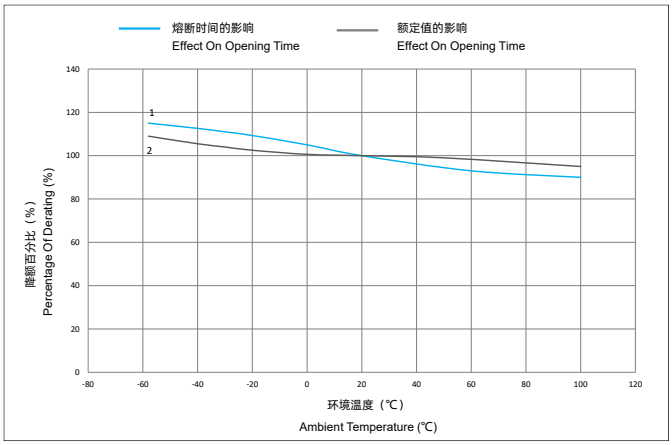

图2

脉冲

脉冲产生的热循环，从而产生机械疲劳影响熔断器的寿命。设计时应使脉冲I^2t远远小于熔断器标称熔化热能I^2t。熔断器寿命（可承受的脉冲循环次数）与U（脉冲I^2t值与熔断器I^2t值之比率）的关系参照表A。表B提供各种典型脉冲波形的I^2t值近似计算公式。

表1

可承受脉冲次数	U（比率）
100000	20%
10000	30%
1000	40%
注：脉冲间隔时间必须足够长（5 s - 10 s），以利于脉冲产生的热量散失。	

验证

所选定的产品必须在实际被保护电路中进行测试，以验证所选择的熔断器。此验证应包括正常条件及故障条件下的测试，以确保所选择的熔断器在被保护电路中能正常运行。

表2

波形	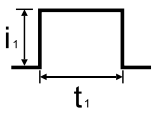 矩形波	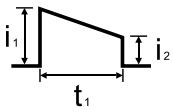 梯形波	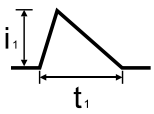 三角形波	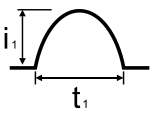 正弦波	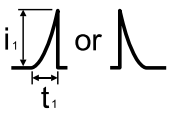 变形波	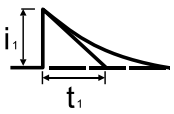 充、放电波
I^2t计算公式	$i_1^2t_1$	$(1/3)(i_1^2+i_1i_2+i_2^2)t_1$	$(1/3)i_1^2t_1$	$(1/2)i_1^2t_1$	$(1/5)i_1^2t_1$	$(1/2)i_1^2t_1$

厦门赛尔特电子股份有限公司版权所有 2024-2026 V1.3

注意

检测

冷电阻测试

a. 环境温度为(23±2) °C，测试电流不大于熔断器额定电流的10%。

b. 采用四端测试法 (4-Wire) 。

使用

a. 通电情况下请勿直接触碰熔断器本体或引线，防止烫伤或触电。

b. 气压在80 kPa 到106 kPa，对应海拔为+2000 m至- 500 m。

更换

基于安全原因，熔断器是不可修复的产品，替换时应使用同类别同型号的产品。

贮存

熔断器的贮存应避免高温、高湿、日光直射和腐蚀性气体的场合，以免影响引脚可焊性，产品购入后请于1年内使用完毕。

安装

机械应力： 安装过程和安装后不宜对熔断器本体施加机械应力。

安装位置

勿将熔断器安装在可能经常出现剧烈振动或有腐蚀性气体(NH_3、SO_2、 Cl_2等)的位置。

焊接参数

波峰焊参数 （仅供参考 ）

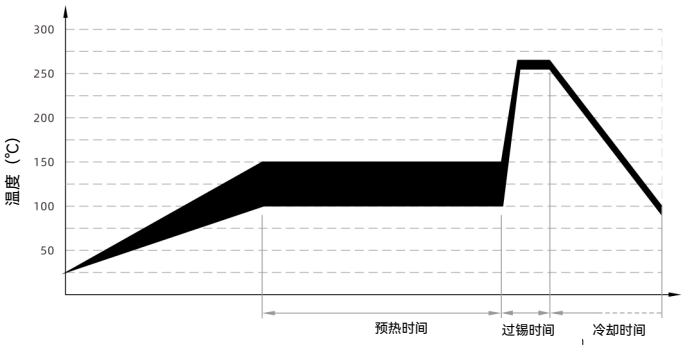

项目	温度 （°C）	时间 （s）
预热	100 - 150	60 - 180
过锡	255 - 265	4 - 8

推荐的手工焊参数

烙铁温度： (350 ± 5) °C

焊接时间： ≤ 5 s

引脚弯曲

如果要弯折引脚，那么应确保弯折处与主体间的距离，如下表。

轴向型（单位mm）			
d	≤ 1.0	> 1.0	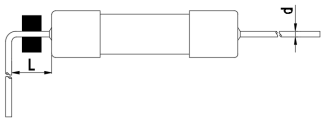
L	≥ 3	≥ 5	

厦门赛尔特电子股份有限公司版权所有 2024-2026 V1.3

管状熔断体
Cartridge Fuse-links (CFL)

SCF632A(P)系列，高速熔断，陶瓷管

尺寸 (mm)

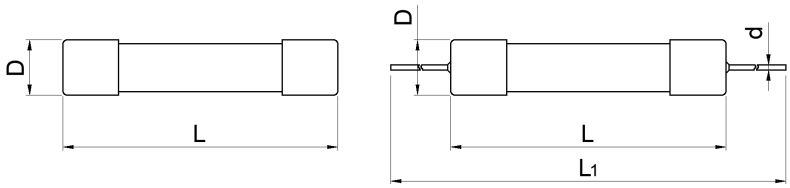

L	L_1	D	d
31.8 ± 1.0	108 ± 2	6.35 ± 0.20	< 20 A: 0.80 ± 0.05 ≥20 A ~ 30 A: 1.00 ± 0.05

特性

- 陶瓷管，本体尺寸：Φ6.35 mm × 31.8 mm
- 高速熔断器，高分断能力，低I^2t
- 执行标准：IEC 60127-7、UL 248-14、GB/T 9364.7
- 无铅，环保型产品

应用

- 不间断电源、三相电源
- 工业控制板、电机保护
- 变频器、逆变器、半导体
- 储能和电池系统保护、充电桩等

定制

- 引线长度
- 包装方式
- 引线成型样式可定制

结构图

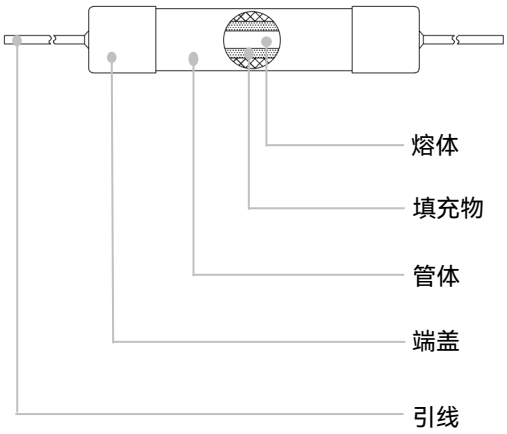

认证信息

机构标志	执行标准	赛尔特获得的档案号、认证号
c UL us	UL 248-14	计划中
CQC	GB/T 9364.7	待定
	IEC 60127-7	待定
备注：/		

熔断特性

过载电流	额定电流	熔断时间
1.0 I_N	15 A ~ 30 A	最快4 h
1.5 I_N	15 A ~ 30 A	最慢30 min
2.0 I_N	15 A ~ 30 A	最慢30 min
3.0 I_N	15 A ~ 30 A	最慢10 s

型号说明

SCF632A20A250V

- 额定电压
- 额定电流
- 产品系列
  - SCF632A: 圆筒型
  - SCF632AP: 带尾型

厦门赛尔特电子股份有限公司版权所有 2024-2026 V1.3

技术参数

系列	额定电流 I_N (A)	额定分断能力 [a] I_r	平均熔化热能值 I^2t [b] (A^2sec)	安规认证 cURus	安规认证 CQC	安规认证 TUV	环境 RoHS	环境 REACH
SCF632A(P)	15	10 kA @ 500 / 400 / 350 / 300 / 250 VAC 30 kA @ 600 / 500 / 400 / 350 / 300 / 250 VDC	69	○	○	○	●	●
SCF632A(P)	16		71	○	○	○	●	●
SCF632A(P)	20		140	○	○	○	●	●
SCF632A(P)	25		210	○	○	○	●	●
SCF632A(P)	30		280	○	○	○	●	●

备注：1、“●”表示产品已通过认证,“○”表示产品未有取得认证。

2、RoHS和REACH符合要求。

3、a：第三方测试报告。

4、b：I^2t是在10倍额定电流测试下得到的。

时间电流特性曲线（仅供参考）

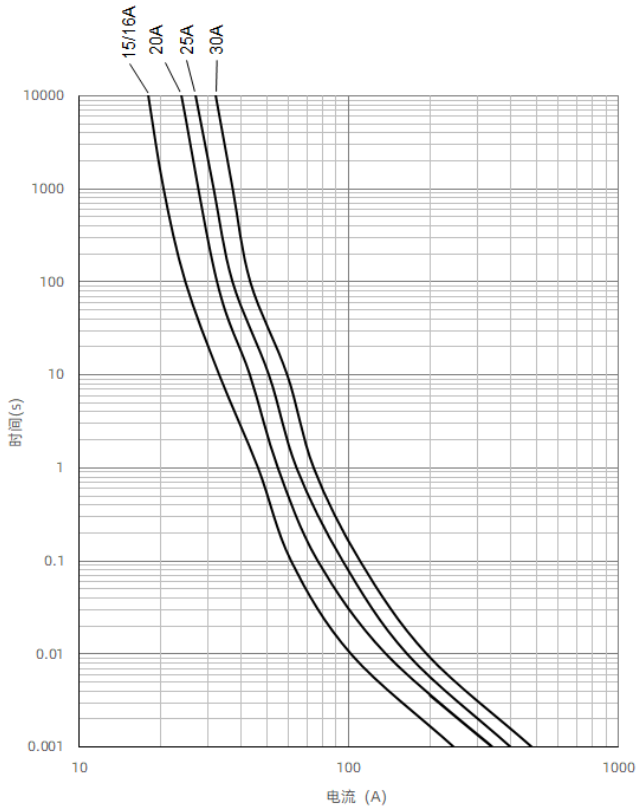

温度降额曲线（仅供参考）

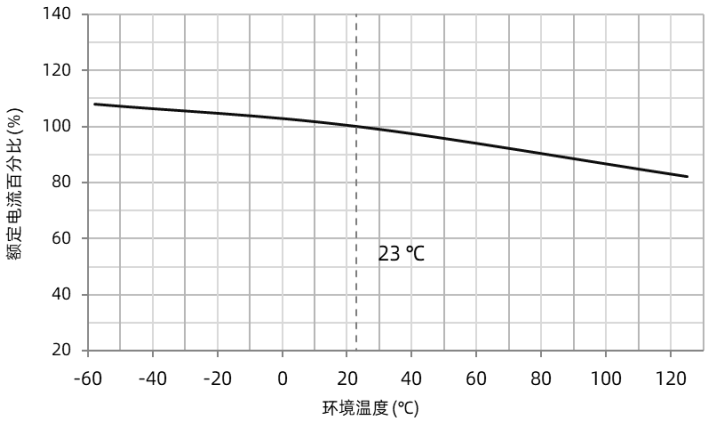

厦门赛尔特电子股份有限公司版权所有 2024-2026 V1.3

包装信息

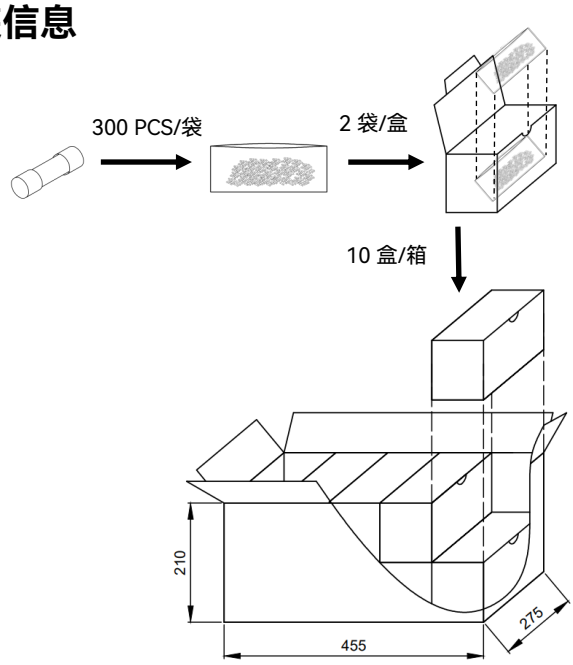

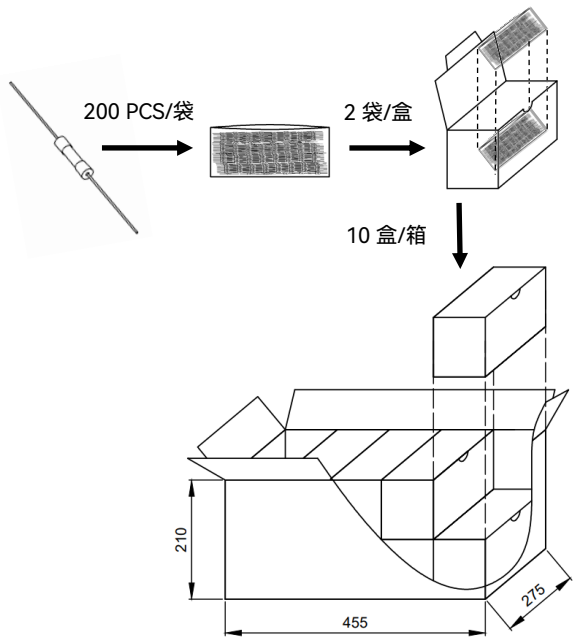

圆筒型			
项目	PE袋	盒	箱
包装数量 (PCS)	300	600	6,000
毛重 (kg)		18.5×(1±10%)	

带尾型			
项目	PE袋	盒	箱
数包装量 (PCS)	200	400	4,000
毛重 (kg)		13.5×(1±10%)	

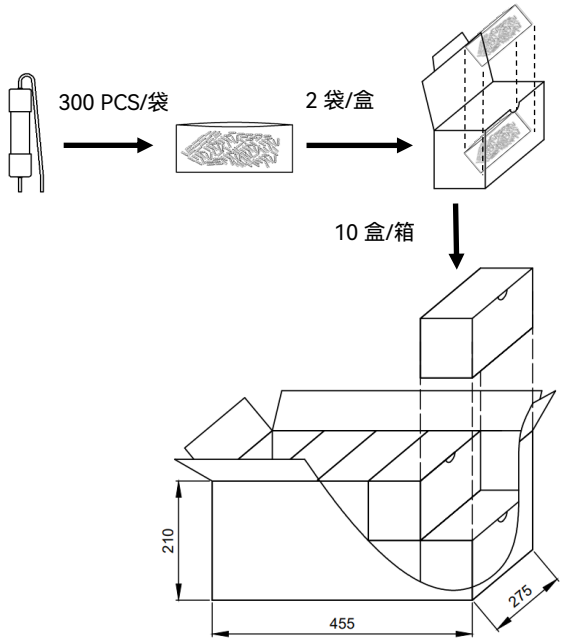

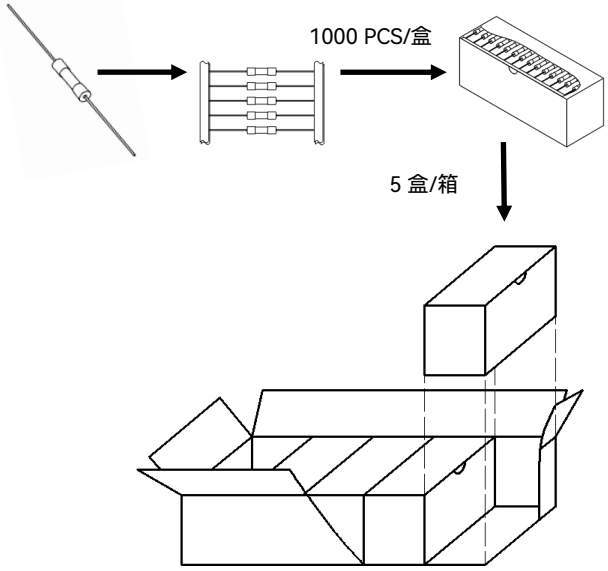

成型切脚规格（立式或卧式）			
项目	PE袋	盒	箱
包装数量 (PCS)	300	600	6,000
毛重 (kg)		19×(1±10%)	

编带规格		
项目	盒	箱
包装数量 (PCS)	1,000	5,000
毛重 (kg)		16×(1±10%)

厦门赛尔特电子股份有限公司版权所有 2024-2026 V1.3

管状熔断体
Cartridge Fuse-links (CFL)

SCF632(P)系列，陶瓷管

尺寸 (mm)

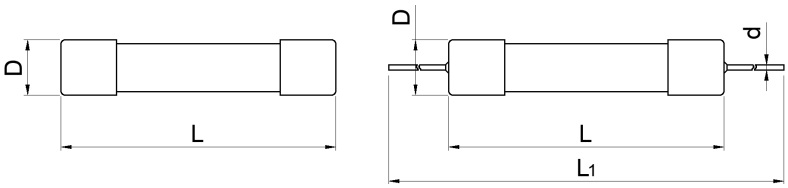

L	L_1[a]	D	d
31.8 ± 1.0	108 ± 2	6.35 ± 0.20	≤16 A: 0.80 ± 0.05 >16 A ~ 30 A: 1.00 ± 0.05

备注: a - 尾线长度可定制.

特性

- 陶瓷管，本体尺寸：Φ6.35 mm × 31.8 mm
- 单帽结构、本体印字
- 高分断能力，额定电压最高600 V
- 执行标准:
  IEC 60127-7(GB/T 9364.7) / UL 248-14
- 无铅，环保型产品

应用

- 电源 、家电、防雷器
- 通用照明 、智能家居
- 办公设备 、医疗设备
- 电动工具 、仪器仪表等
- OBC、SPD

定制

- 引线长度
- 包装方式
- 引线成型样式可定制

结构图

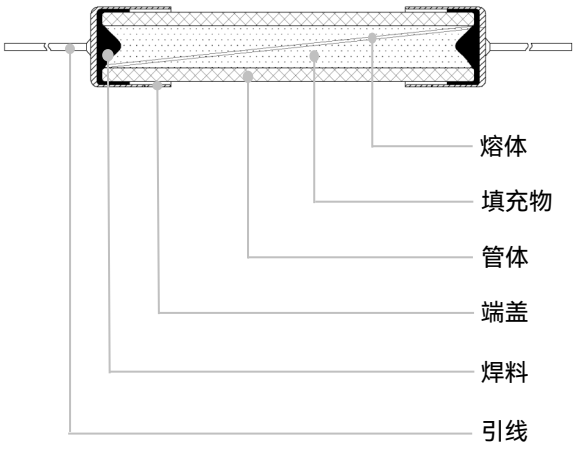

认证信息

机构标志	执行标准	赛尔特获得的档案号、认证号
c UL us	UL 248-14	E345932
cec	GB/T 9364.7	待定
	IEC 60127-7	J 50636679
备注： /		

熔断特性

过载电流	额定电流	熔断时间
1.0 I_N	1 A~30 A	最快60 min
2.5 I_N	1 A~30 A	最慢30 min

型号说明

SCF63220A250V

- 额定电压
- 额定电流
- 产品系列
  SCF632: 圆筒型
  SCF632P: 带尾型

厦门赛尔特电子股份有限公司版权所有 2024-2026 V1.3

技术参数

系列	额定电流 I_N (A)	额定分断能力 I_r	平均熔化热能值 I^2t [a] (A^2sec)	安规认证 cURus	安规认证 CQC	安规认证 TUV	环境 RoHS	环境 REACH
SCF632(P)	1	UL: 1500 A @ 250 VAC 10 kA @ 600 / 500 / 400 / 350 / 300 / 250 VAC 50 kA @ 600 / 500 / 400 / 350 / 300 / 250 VDC TUV: 10 kA @ 600 / 500 / 450 / 400 / 350 / 300 / 250 / 125 VAC 50 kA @ 600 / 500 / 450 / 400 / 350 / 300 / 250 / 125 VDC	1.11	●	○	●	●	●
SCF632(P)	1.25		1.87	●	○	●	●	●
SCF632(P)	1.6		2.24	●	○	●	●	●
SCF632(P)	2		3.85	●	○	●	●	●
SCF632(P)	2.5		4.03	●	○	●	●	●
SCF632(P)	3.15		9.13	●	○	●	●	●
SCF632(P)	4		15.7	●	○	●	●	●
SCF632(P)	5		26.7	●	○	●	●	●
SCF632(P)	6		42.5	●	○	○	●	●
SCF632(P)	6.3		45.5	●	○	●	●	●
SCF632(P)	8		78.6	●	○	●	●	●
SCF632(P)	10		116	●	○	●	●	●
SCF632(P)	12		220	●	○	○	●	●
SCF632(P)	12.5		284	●	○	●	●	●
SCF632(P)	15	UL: 1500 A @ 250 VAC 1000 A @ 600 / 500 / 400 / 350 / 300 / 250 VAC 1000 A @ 600 / 500 / 400 / 350 / 300 / 250 VDC TUV: 1500 A @ 600 / 500 / 450 / 400 / 350 / 300 / 250 / 125 VAC/DC	1010	●	○	●	●	●
SCF632(P)	16		1320	●	○	●	●	●
SCF632(P)	20		2680	●	○	●	●	●
SCF632(P)	21		6000	●	○	○	●	●
SCF632(P)	25		5430	●	○	●	●	●
SCF632(P)	30		10800	●	○	●	●	●

备注：1、“●”表示产品已通过认证,“○”表示产品未有取得认证。

2、RoHS和REACH符合要求。

3、a: I^2t是在10倍额定电流测试下得到的。

厦门赛尔特电子股份有限公司版权所有 2024-2026 V1.3

时间电流特性曲线（仅供参考）

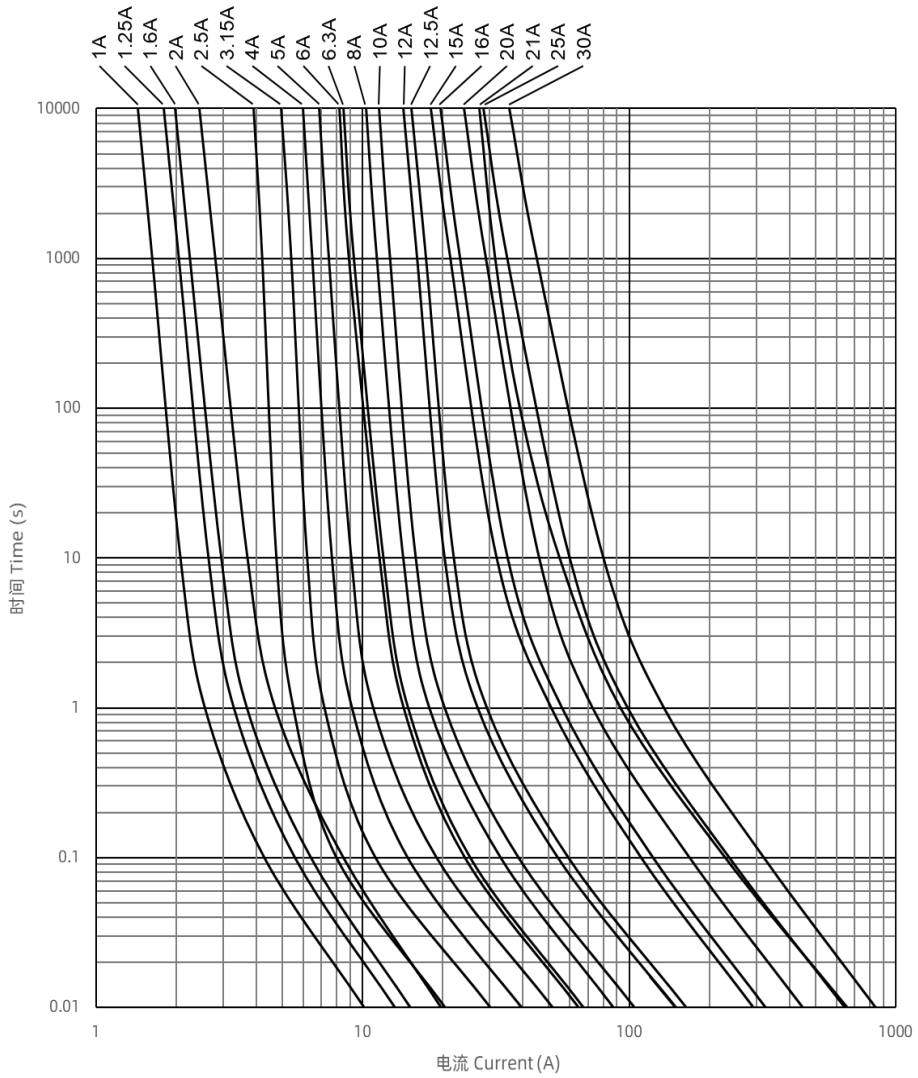

温度降额曲线（仅供参考）

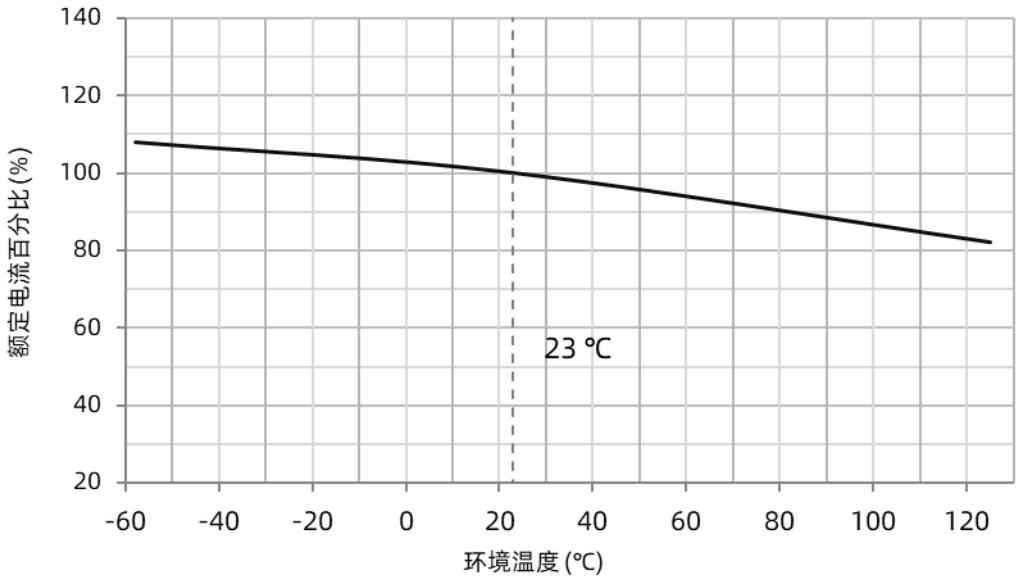

厦门赛尔特电子股份有限公司版权所有 2024-2026 V1.3

包装信息

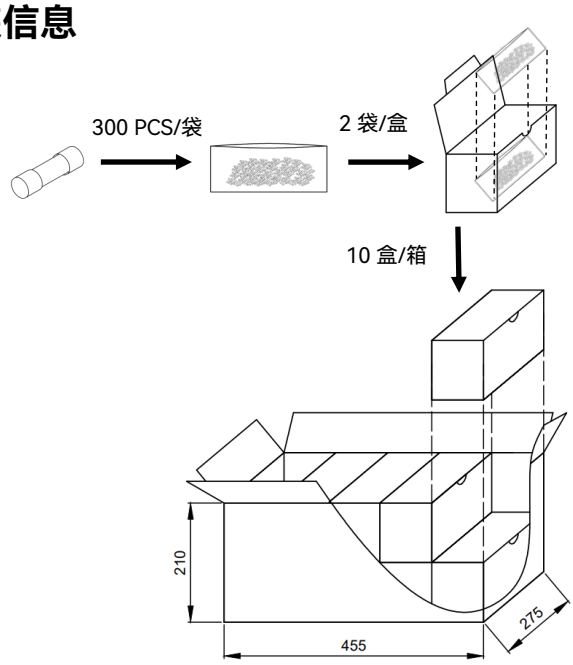

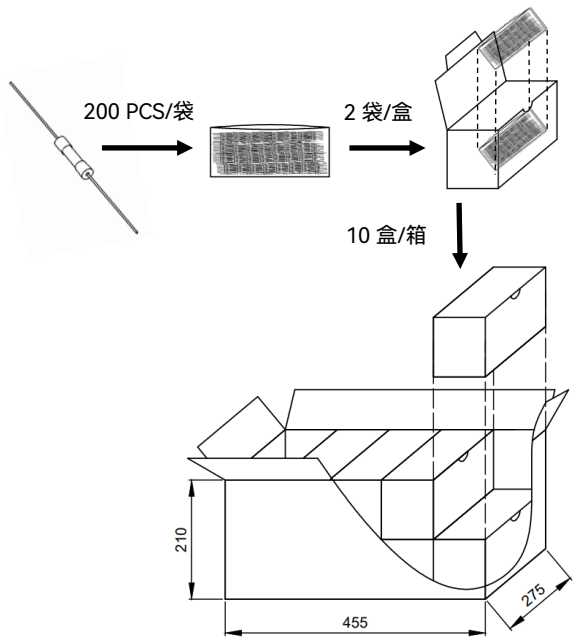

圆筒型			
项目	PE袋	盒	箱
包装数量 (PCS)	300	600	6,000
毛重 (kg)		18.5×(1±10%)	

带尾型			
项目	PE袋	盒	箱
包装数量 (PCS)	200	400	4,000
毛重 (kg)		13.5×(1±10%)	

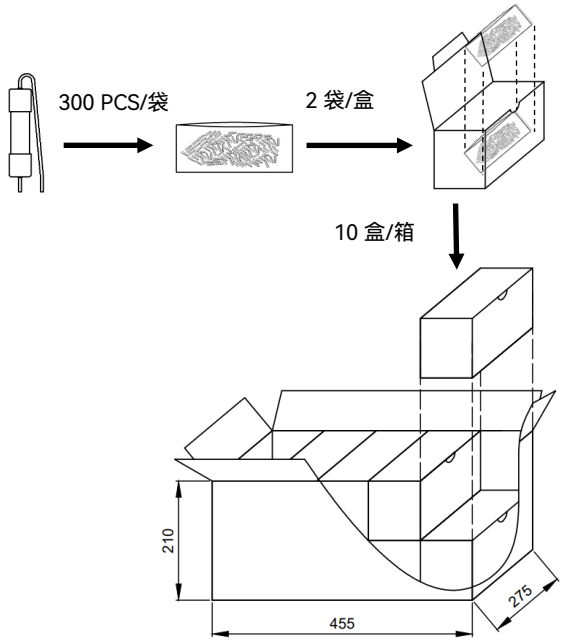

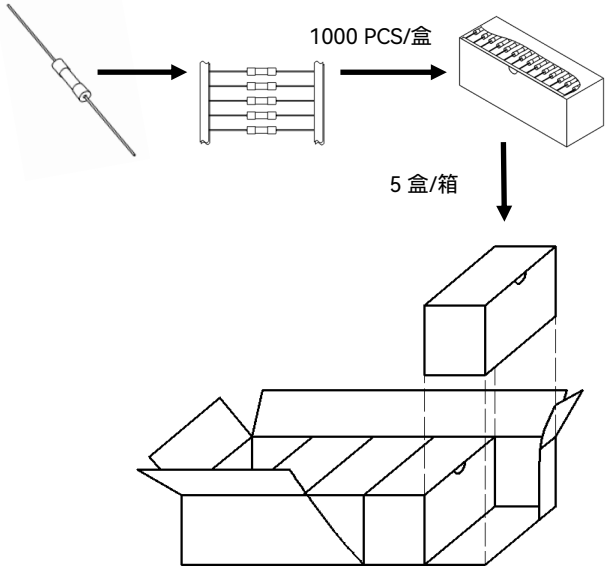

成型切脚规格（立式或卧式）			
项目	PE袋	盒	箱
包装数量 (PCS)	300	600	6,000
毛重 (kg)		19×(1±10%)	

编带规格		
项目	盒	箱
包装数量 (PCS)	1,000	5,000
毛重 (kg)		16×(1±10%)

厦门赛尔特电子股份有限公司版权所有 2024-2026 V1.3

管状熔断体
Cartridge Fuse-links (CFL)

SCF632H系列, 陶瓷管

尺寸 (mm)

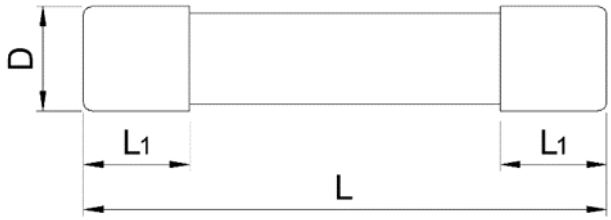

L	D	L1
31.8 ± 1.0	6.35 ± 0.20	6.45 ± 0.30

特性

- 陶瓷管，本体尺寸：Φ6.35 mm × 31.8 mm
- 高速熔断器
- 低 I^2t
- 执行标准：UL 248-14
- 无铅，环保型产品，本体印字
- 分断，50 kA @ 1000 VDC

熔断特性

过载电流	额定电流	熔断时间
1.0I_N	0.8 A~3.15A	最快4 h
2.5I_N	0.8 A~3.15A	最慢60 s

应用

- 直流高压电路
- 指示电路

时间电流特性曲线（仅供参考）

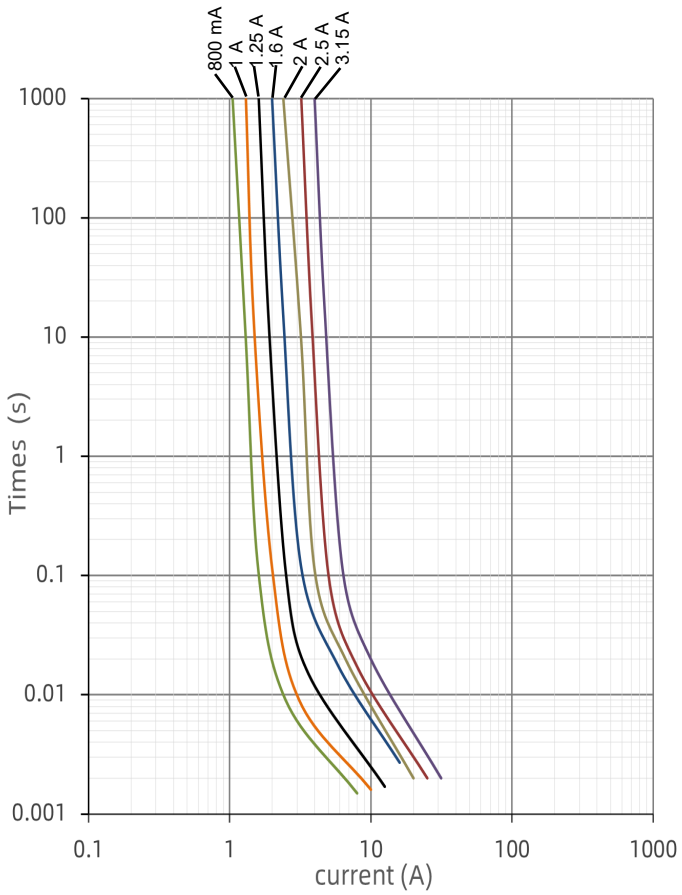

结构图

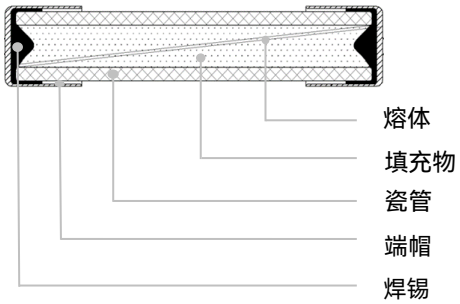

型号说明

SCF632H2A1000V

- 额定电压
- 额定电流
- 产品系列
  SCF632H: 圆筒型

认证信息

机构标志	执行标准	赛尔特获得的档案号、认证号
c UL us	UL 248-14	E345932
备注：/		

厦门赛尔特电子股份有限公司版权所有 2024-2026 V1.3

技术参数

系列	额定电流 I_N (A)	额定分断能力 I_r	平均熔化热能值 I^2t [a] (A^2sec)	安规认证 cURus	环境 RoHS	环境 REACH
SCF632H	0.8	50 kA / 1000 VDC	0.1	●	●	●
SCF632H	1		0.16	●	●	●
SCF632H	1.25		0.3	●	●	●
SCF632H	1.6		0.7	●	●	●
SCF632H	2.0		0.8	●	●	●
SCF632H	2.5		1.25	○	●	●
SCF632H	3.15		2.0	○	●	●

备注：1、“●”表示产品已通过认证。
2、“○”表示产品未取得认证。
3、RoHS和REACH符合要求。
4、a: I^2t是在10倍额定电流测试下得到的。

温度降额曲线（仅供参考）

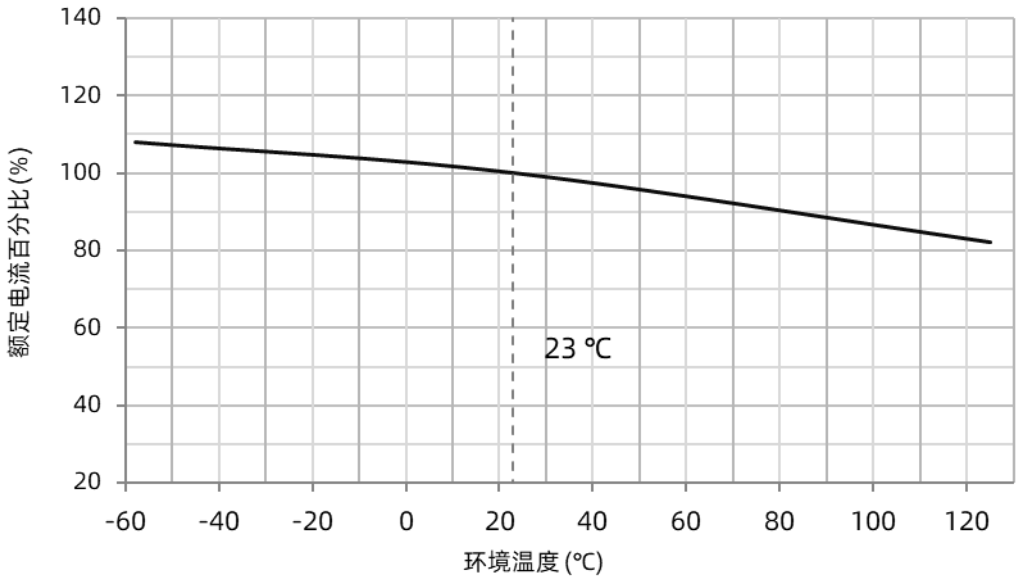

厦门赛尔特电子股份有限公司版权所有 2024-2026 V1.3

包装信息

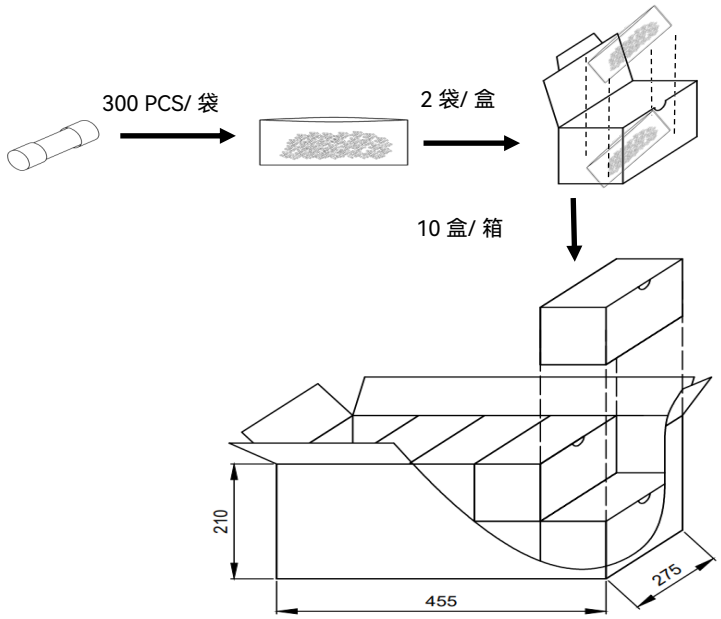

圆筒型			
项目	PE袋	盒	箱
包装数量 (PCS)	300	600	6,000
毛重 (kg)		18.5×(1±10%)	

厦门赛尔特电子股份有限公司版权所有 2024-2026 V1.3

管状熔断体
Cartridge Fuse-links (CFL)

SC625系列，中速熔断，陶瓷管

尺寸 (mm)

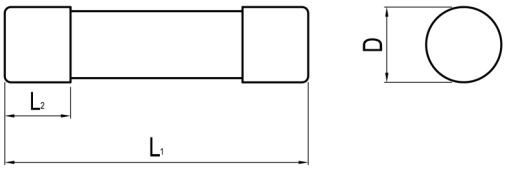

L_1	L_2	D
$25.4^{+0.8}_{-0.4}$	5.5 ± 0.8	$6.3^{+0.2}_{-0.05}$

特性

- 陶瓷管，本体尺寸：Φ6.3 mm × 25.4 mm
- 中速熔断，高分断能力
- 执行标准：BS1362，IEC 60269-3/系统F
  GB/T 13539.3/系统F
- 无铅，环保型产品

应用

- 英式插头、英式插座
- 家电 、智能家居
- 办公设备 、医疗设备
- 电缆

定制

- 包装方式

结构图

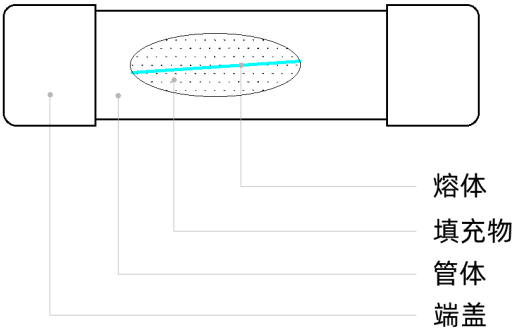

认证信息

机构标志	执行标准	赛尔特获得的档案号、认证号
CCC	GB/T 13539.3	待定
ASA	BS 1362	待定
备注：/		

熔断特性

过载电流	额定电流	熔断时间
1.6 I_N	3 A ~ 13 A	最快30 min
1.9 I_N	3 A ~ 13 A	最慢30 min

型号说明

SC625FM13A264V

- 额定电压
- 额定电流
- 中速熔断
- 产品系列

厦门赛尔特电子股份有限公司版权所有 2024-2026 V1.3

技术参数

系列	额定电流 I_N (A)	额定电 U_N (VAC)	分断能力 I_r	额定功耗 P (W)	平均熔化热能值 I^2t [a] (A²sec)	颜色	安规认证 CCC	安规认证 ASTA	环境 RoHS	环境 REACH
SC625	3	264	6 kA@264 VAC [b]	1	33.2	红	○	○	●	●
SC625	5	264			164	黑	○	○	●	●
SC625	7	264			232	黑	○	○	●	●
SC625	10	264			365	黑	○	○	●	●
SC625	13	264			1052	褐	○	○	●	●

备注：1、“●”表示产品已通过认证,“○”表示产品未有取得认证。

2、RoHS和REACH符合要求。

3、a: I^2t的值必须在熔断时间8 ms ~ 10 ms之间计算得到的。

时间电流特性曲线（仅供参考）

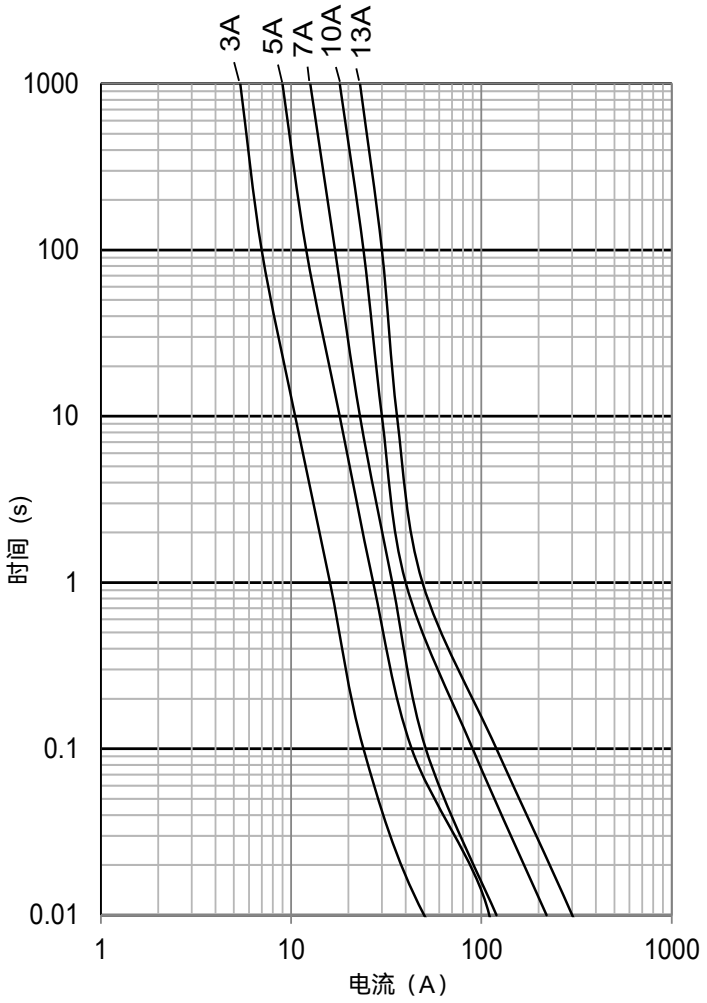

厦门赛尔特电子股份有限公司版权所有 2024-2026 V1.3

温度降额曲线（仅供参考）

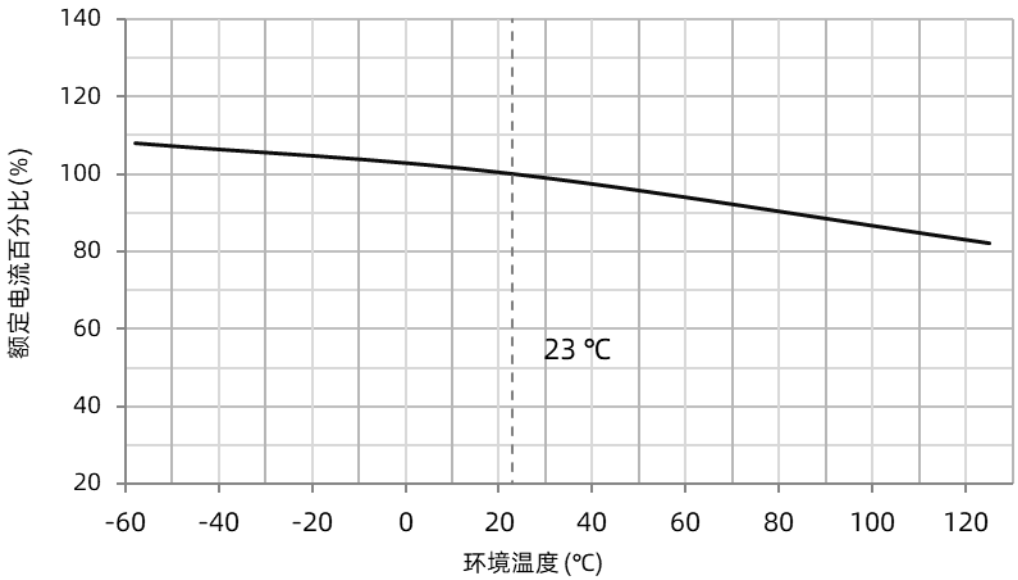

包装信息

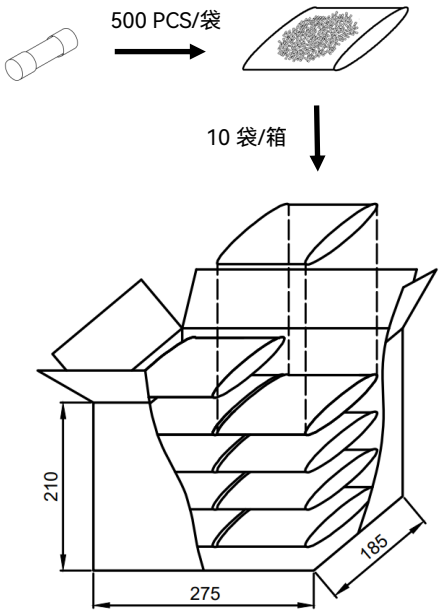

圆筒型		
项目	PE袋	箱
包装数量 (PCS)	500	5,000
毛重 (kg)		13.5×(1±10%)

厦门赛尔特电子股份有限公司版权所有 2024-2026 V1.3

管状熔断体
Cartridge Fuse-links (CFL)

SCF625(P)系列，快断，陶瓷管

尺寸 (mm)

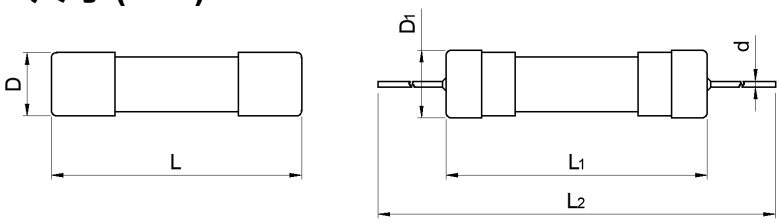

L	L_1	L_2	D	D_1	d
25.4 ± 1.0	26.5 ± 1.0	103 ± 2	6.35 ± 0.20	6.8± 0.30	≤16 A: 0.80 ± 0.05 >16 A ~ 30 A: 1.00 ± 0.05 >30 A: 1.20 ± 0.05

特性

- 陶瓷管，本体尺寸：Φ6.35 mm × 25.4 mm
- 快断，高分断能力
- 执行标准：UL 248-14
- 无铅，环保型产品

应用

- 电源、家电、防雷器
- 通用照明、智能家居
- 办公设备、医疗设备
- 电动工具、仪器仪表等

定制

- 引线长度
- 包装方式
- 引线成型样式可定制

结构图

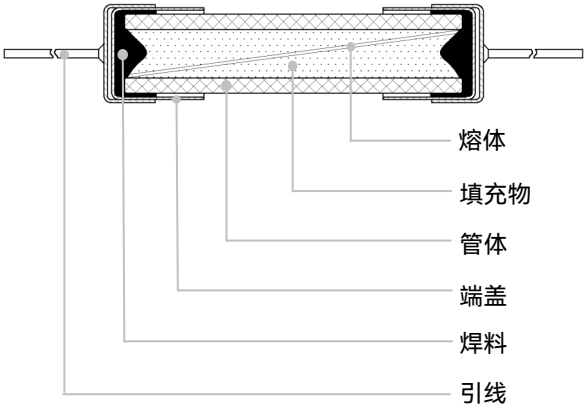

认证信息

机构标志	执行标准	赛尔特获得的档案号、认证号
c UL us	UL 248-14	E345932
备注：/		

型号说明

SCF625F12.5A250V

- 额定电压
- 额定电流
- 快断
- 产品系列
  SCF625: 圆筒型
  SCF625P: 带尾型

熔断特性

过载电流	额定电流	熔断时间
1.0 I_N	5 A ~ 50 A	最快4 h
2.0 I_N	5 A ~ 50 A	最慢120 s
2.5 I_N	5 A ~ 50 A	最慢30 s
3.0 I_N	5 A ~ 50 A	最慢3 s

厦门赛尔特电子股份有限公司版权所有 2024-2026 V1.3

技术参数

系列	额定电流 I_N (A)	额定分断能力 I_r	平均熔化热能值 I^2t [a] (A^2sec)	安规认证 cURus	环境 RoHS	环境 REACH
SCF625(P)	5	10 kA @ 250 VAC 2000 A @ 400 VDC 2500 A @ 75 VDC	50	●	●	●
SCF625(P)	6		48	●	●	●
SCF625(P)	6.3		59	●	●	●
SCF625(P)	8		100	●	●	●
SCF625(P)	10		160	●	●	●
SCF625(P)	12		265	●	●	●
SCF625(P)	12.5		285	●	●	●
SCF625(P)	15		460	●	●	●
SCF625(P)	16		660	●	●	●
SCF625(P)	20		1050	●	●	●
SCF625(P)	25	300 A @ 400 VDC 2500 A @ 75 VDC	2200	●	●	●
SCF625(P)	30		3650	●	●	●
SCF625(P)	40	2500 A @ 75 VDC	5595	●	●	●
SCF625(P)	50		5012	●	●	●

备注：1、“●”表示产品已通过认证,“○”表示产品未有取得认证。

2、RoHS和REACH符合要求。

3、a: I^2t是在10倍额定电流测试下得到的。

厦门赛尔特电子股份有限公司版权所有 2024-2026 V1.3

时间电流特性曲线（仅供参考）

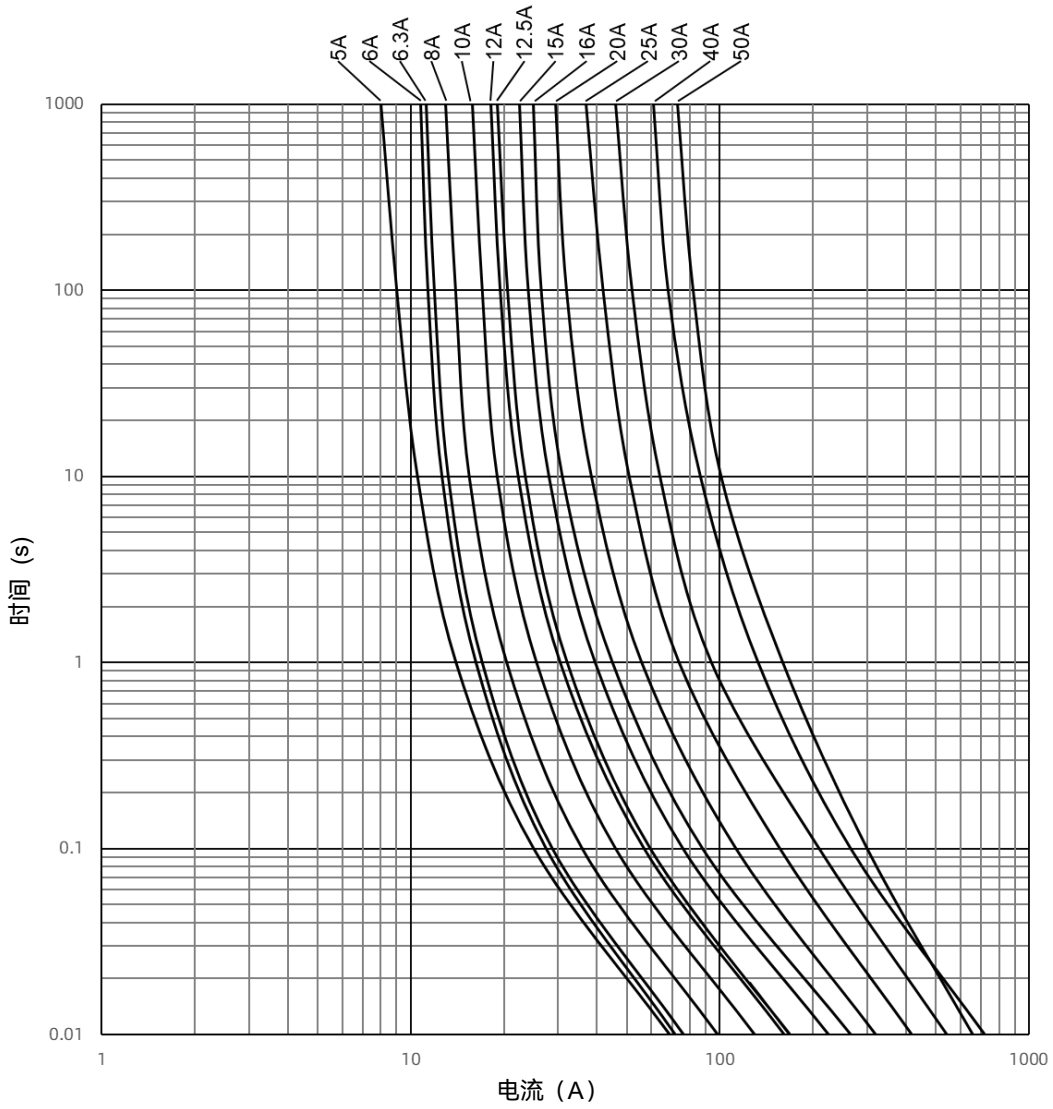

温度降额曲线（仅供参考）

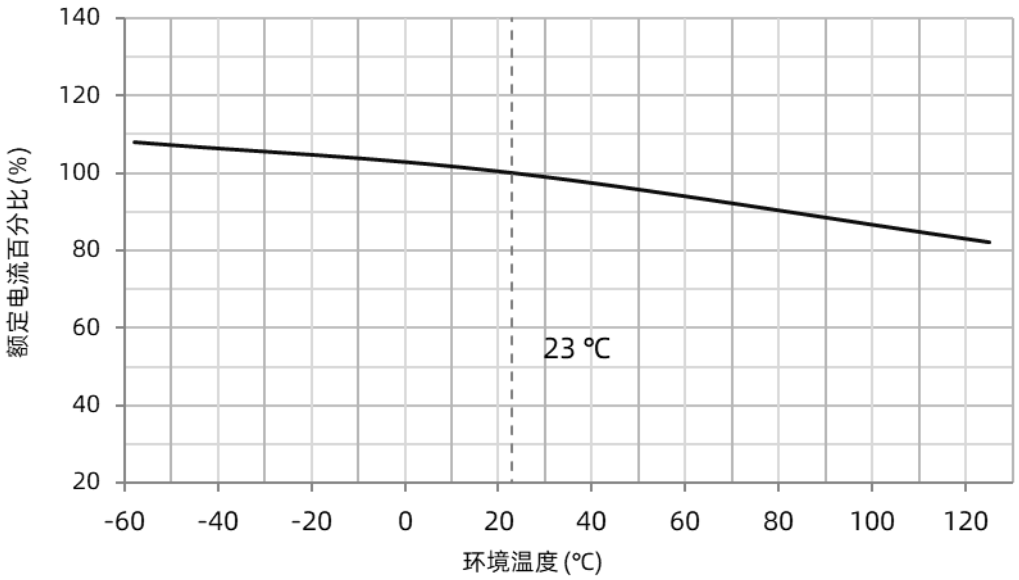

厦门赛尔特电子股份有限公司版权所有 2024-2026 V1.3

包装信息

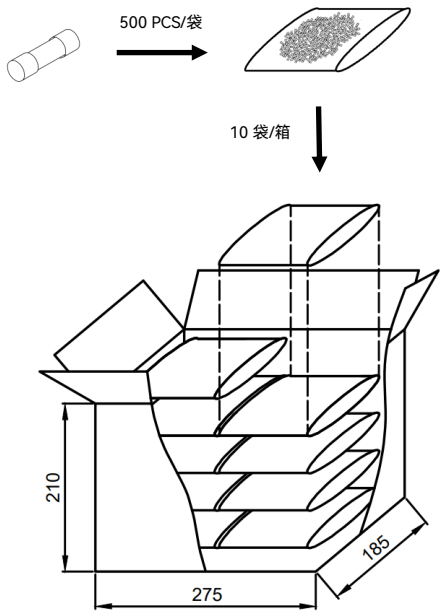

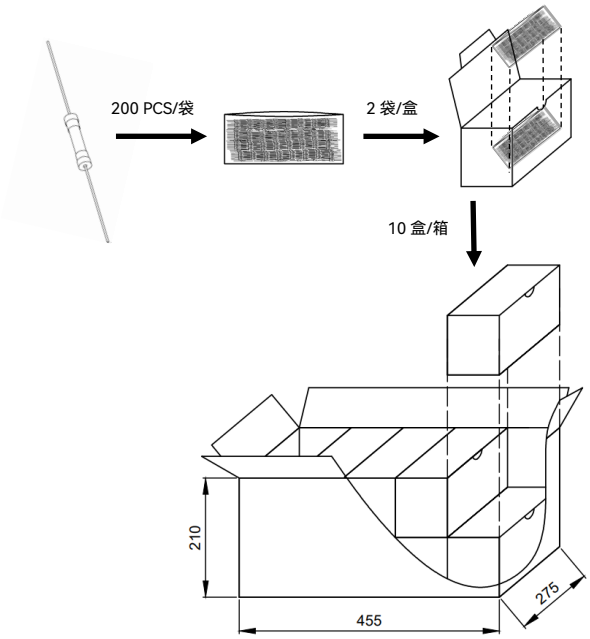

圆筒型		
项目	PE袋	箱
包装数量 (PCS)	500	5,000
毛重 (kg)		13.5×(1±10%)

带尾型			
项目	PE袋	盒	箱
包装数量 (PCS)	200	400	4,000
毛重 (kg)		15.5×(1±10%)	

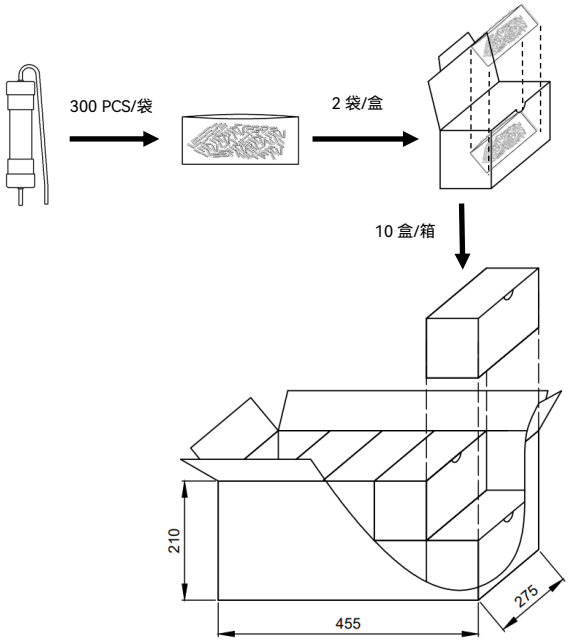

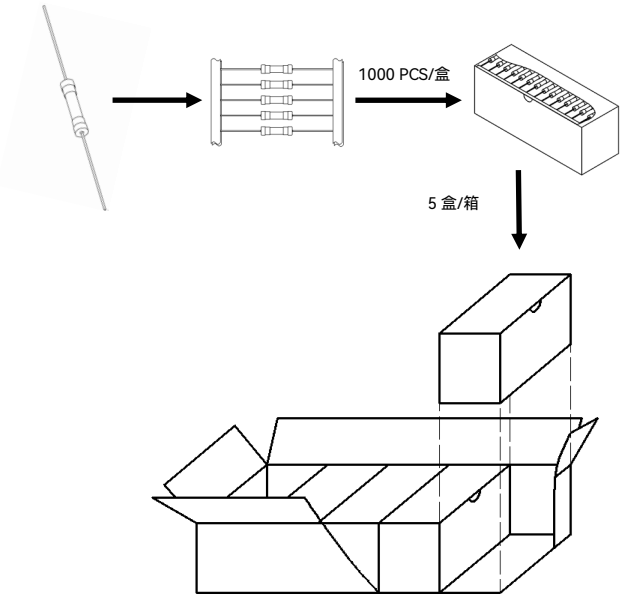

成型切脚规格（立式或卧式）			
项目	PE袋	盒	箱
包装数量 (PCS)	300	600	6,000
毛重 (kg)		21×(1±10%)	

编带规格		
项目	盒	箱
包装数量 (PCS)	1,000	5,000
毛重 (kg)		18.5×(1±10%)

厦门赛尔特电子股份有限公司版权所有 2024-2026 V1.3

管状熔断体
Cartridge Fuse-links (CFL)

SCT520(P)系列，慢断，陶瓷管

尺寸 (mm)

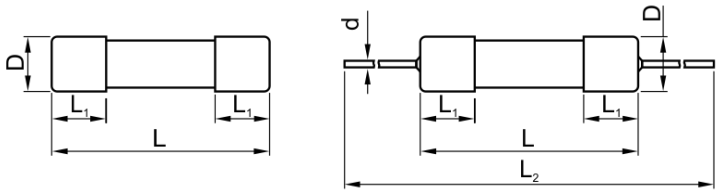

L	L_1	L_2	D	d
20.0±0.5	5.1±0.3	96±2	$5.2^{+0.1}_{-0.2}$	≤6.3 A:0.65±0.05 >6.3 A ~ 10 A:0.80±0.05 >10 A ~ 20 A: 1.00±0.05 25 A/ 30 A: 1.20 ± 0.05

特性

- 陶瓷管，本体尺寸：Φ5 mm × 20 mm
- 慢断，高分断能力
- 执行标准：IEC 60127-7、UL 248-14、GB/T 9364.7
- 无铅，环保型产品

应用

- 电源、家电、防雷器
- 通用照明、智能家居
- 办公设备、医疗设备
- 电动工具、插座、交流充电桩等

定制

- 引线长度
- 包装方式
- 引线成型样式可定制

结构图

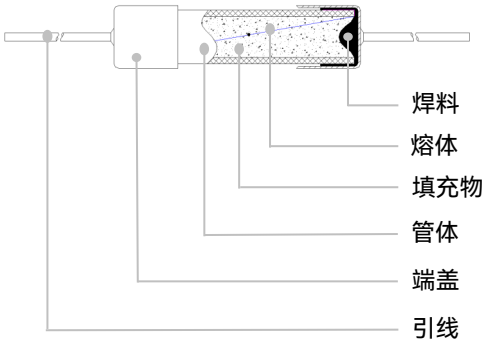

认证信息

机构标志	执行标准	赛尔特获得的档案号、认证号
c UL us	UL 248-14	E345932
CQC	GB/T 9364.7	CQC21012316337 CQC21012316630 CQC21012324758 CQC21012325082
	IEC 60127-7	R50575995 R50576001 R50538205 R50538319
备注：/		

熔断特性

过载电流	额定电流	熔断时间
2.1 I_N	0.4 A ~ 30 A	最慢30 min
2.75 I_N	0.4 A ~ 0.8 A	0.25 s ~ 80 s
	1 A ~ 30 A	0.75 s ~ 80 s
4 I_N	0.4 A ~ 0.8 A	0.05 s ~ 5 s
	1 A ~ 3.15 A	0.095 s ~ 5 s
	4 A ~ 10 A	0.15 s ~ 5 s
	12 A ~ 30 A	0.15 s ~ 8 s
10 I_N	0.4 A ~ 0.8 A	5 ms ~ 150 ms
	1 A ~ 30 A	10 ms ~ 150 ms

型号说明

SCT520T3.15A250V

- 额定电压
- 额定电流
- 慢断
- 产品系列
  - SCT520: 圆筒型
  - SCT520P: 带尾型

厦门赛尔特电子股份有限公司版权所有 2024-2026 V1.3

技术参数

系列	额定电流 I_N (A)	额定分断能力 I_r	平均熔化热能值 I^2t [a] (A²sec)	安规认证 CQC	安规认证 TUV	安规认证 cURus	环境 RoHS	环境 REACH
SCT520(P)	0.4	UL (0.4 A - 10 A): 10 kA@250 VAC 300 A@400 VAC 200 A@500 VAC SCT520P: 2 kA@300 VAC SCT520: 1500 A@300 VAC 3 kA@300 VDC 500 A@500 VDC UL (12.5 A - 20 A): 1 kA@250 VAC SCT520P: 300 A@500 VAC SCT520: 500 A@400 VAC 500 A@300 VDC UL (25 A - 30 A): SCT520P: 500 A@250 VAC SCT520: 500 A@300 VAC CQC/TUV (0.4 A - 10 A): 5 kA@250 VDC 3 kA@300 VDC 500 A@500 VDC 5 kA@250 VAC (0.4 A–8 A) 2 kA@250 VAC (10 A) 2 kA@300 VAC (0.4 A–8 A) 300 A@400 VAC 200 A@500 VAC CQC/TUV (12.5 A - 20 A): 500 A@300 VDC 1 kA@250 VAC 300 A@400 VAC	0.06	●	○	●	●	●
SCT520(P)	0.5		0.14	●	○	●	●	●
SCT520(P)	0.63		0.23	●	○	●	●	●
SCT520(P)	0.8		0.96	●	●	●	●	●
SCT520(P)	1		2.2	●	●	●	●	●
SCT520(P)	1.25		4.7	●	●	●	●	●
SCT520(P)	1.6		10.2	●	●	●	●	●
SCT520(P)	2		20	●	●	●	●	●
SCT520(P)	2.5		31	●	●	●	●	●
SCT520(P)	3		55	○	○	●	●	●
SCT520(P)	3.15		59	●	●	●	●	●
SCT520(P)	4		96	●	●	●	●	●
SCT520(P)	5		75	●	●	●	●	●
SCT520(P)	6.3		146	●	●	●	●	●
SCT520(P)	8		256	●	●	●	●	●
SCT520(P)	10		500	●	●	●	●	●
SCT520(P)	12.5		820	●	●	●	●	●
SCT520(P)	15		1280	○	○	●	●	●
SCT520(P)	16		1792	●	●	●	●	●
SCT520(P)	20		2800	●	●	●	●	●
SCT520(P)	25		3100	○	○	●	●	●
SCT520(P)	30		4500	○	○	●	●	●

备注：1、“●”表示产品已通过认证,“○”表示产品未有取得认证。

2、RoHS和REACH符合要求。

3、a: I^2t是在10倍额定电流测试下得到的。

厦门赛尔特电子股份有限公司版权所有 2024-2026 V1.3

时间电流特性曲线（仅供参考）

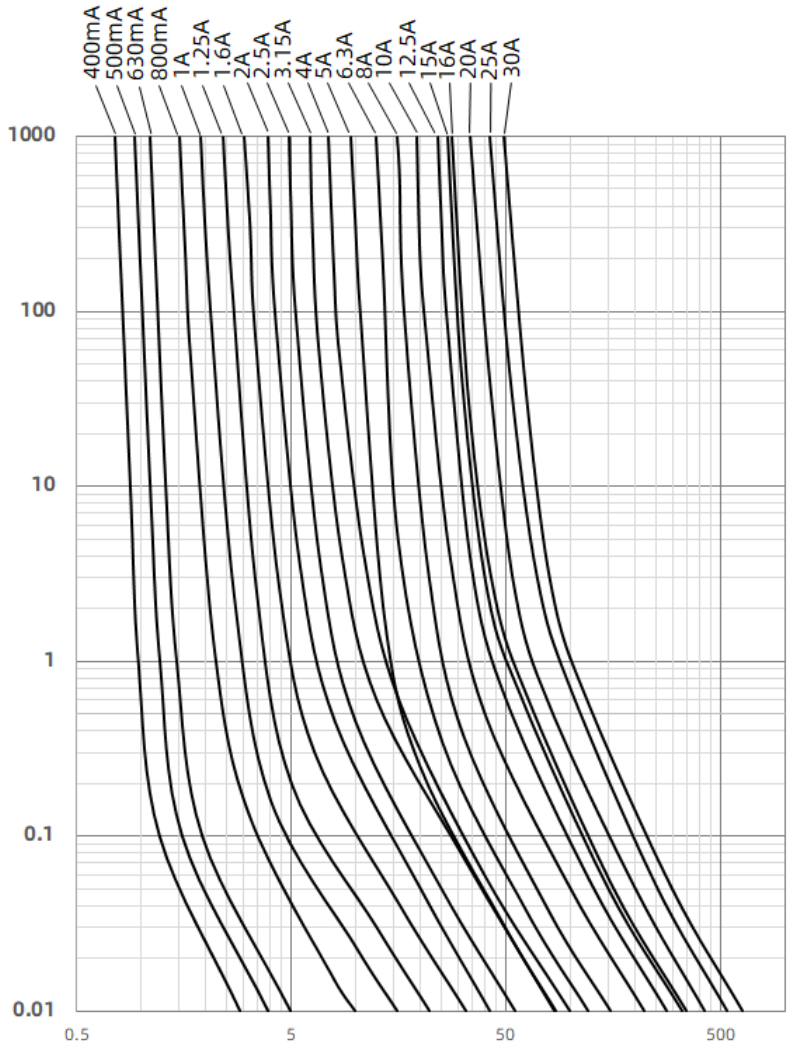

温度降额曲线（仅供参考）

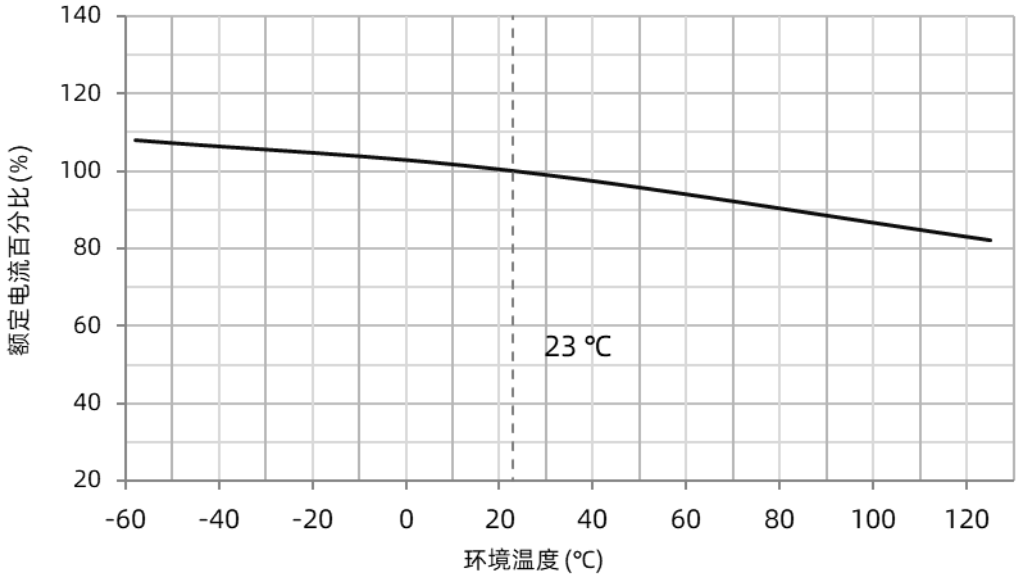

厦门赛尔特电子股份有限公司版权所有 2024-2026 V1.3

包装信息

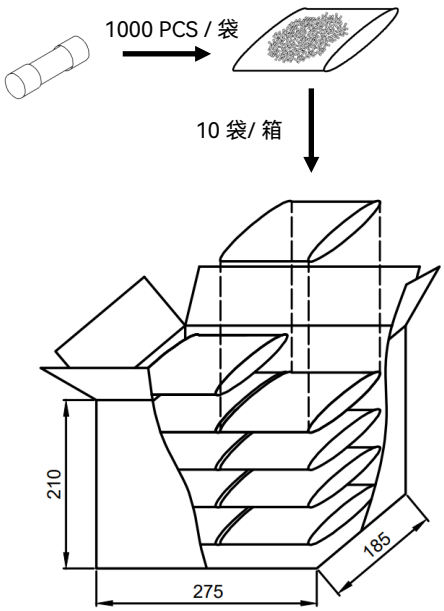

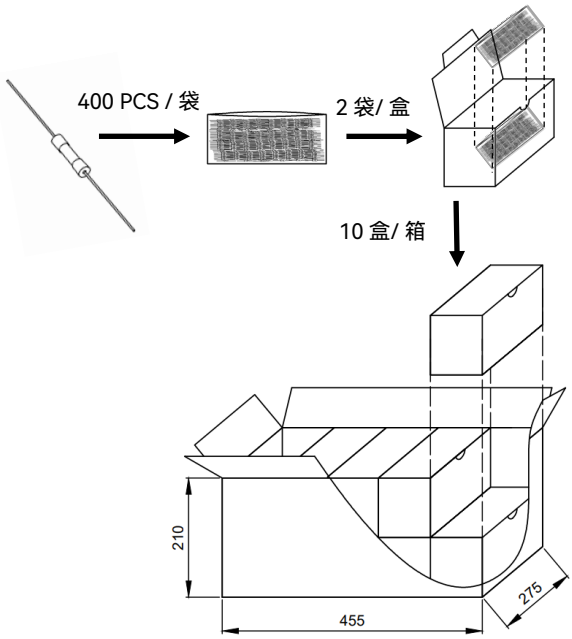

圆筒型		
项目	PE袋	箱
包装数量(PCS)	1,000	10,000
毛重 (kg)		13.5×(1±10%)

带尾型			
项目	PE袋	盒	箱
包装数量 (PCS)	400	800	8,000
毛重 (kg)		15×(1±10%)	

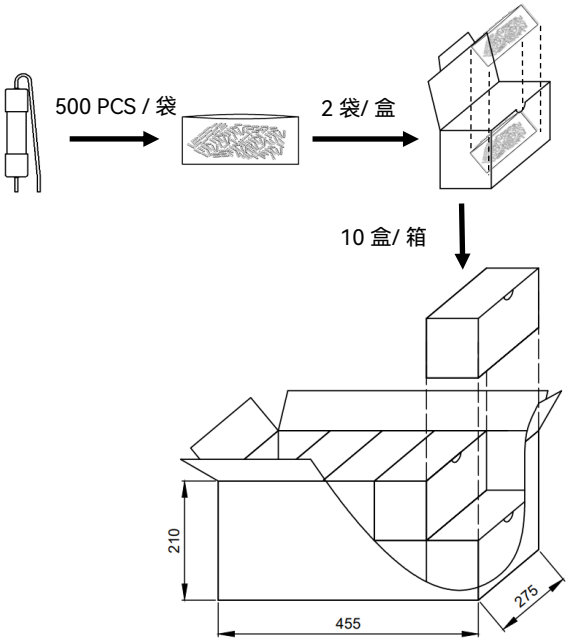

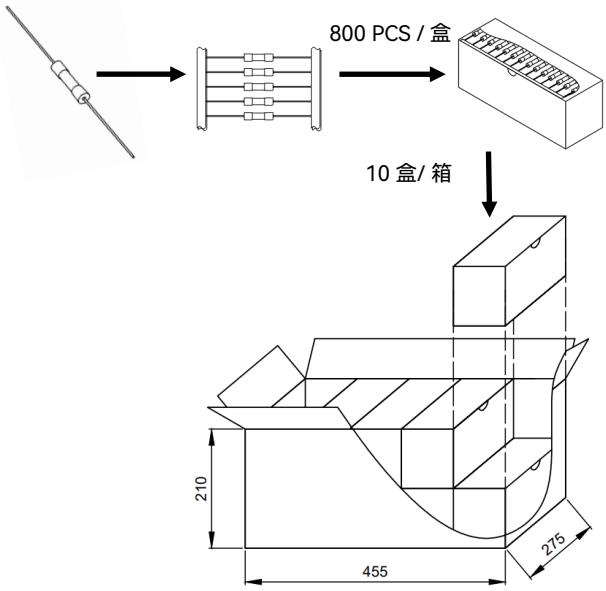

成型切脚规格（立式或卧式）			
项目	PE袋	盒	箱
包装数量 (PCS)	500	1,000	10,000
毛重 (kg)		14.8×(1±10%)	

编带规格		
项目	盒	箱
包装数量 (PCS)	800	8,000
毛重 (kg)	14.5×(1±10%)	

厦门赛尔特电子股份有限公司版权所有 2024-2026 V1.3

管状熔断体
Cartridge Fuse-links (CFL)

SCF520(P)系列，快断，陶瓷管

尺寸 (mm)

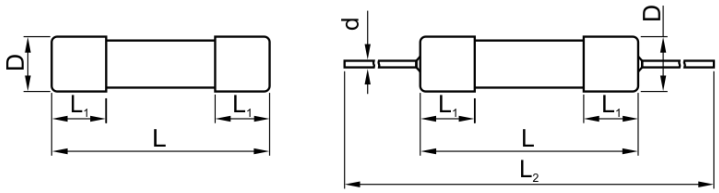

L	L_1	L_2	D	d
20.0±0.5	5.1±0.3	96±2	$5.2^{+0.1}_{-0.2}$	≤6.3 A:0.65±0.05 >6.3 A ~ 10 A:0.80±0.05 >10 A ~ 20 A: 1.00±0.05 25 A: 1.20 ± 0.05

特性

- 陶瓷管，本体尺寸：Φ5 mm × 20 mm
- 快断，高分断能力
- 执行标准：IEC 60127-7、UL 248-14、GB/T 9364.7
- 无铅，环保型产品

应用

- 电源、家电
- 通用照明、智能家居
- 办公设备、医疗设备
- 电动工具、仪器仪表等

定制

- 引线长度
- 包装方式
- 引线成型样式可定制

结构图

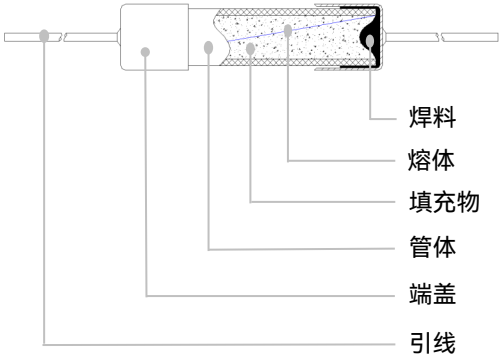

认证信息

机构标志	执行标准	赛尔特获得的档案号、认证号
c UL us	UL 248-14	E345932
CQC	GB/T 9364.7	CQC21012313736 CQC21012313738 CQC21012317022 CQC21012317866 CQC21012319112 CQC21012320077 CQC21012322189 CQC21012322191
	IEC 60127-7	R50541719

熔断特性

过载电流	额定电流	熔断时间
2.1 I_N	0.4 A ~ 25 A	最慢30 min
2.75 I_N	0.4 A ~ 25 A	0.04 s ~ 20 s
4 I_N	0.4 A ~ 0.8 A	0.01 s ~ 1 s
10 I_N	0.4 A ~ 10 A	最慢30 ms
	12 A ~ 25 A	最慢80 ms

型号说明

SCF520F3.15A250V

- 额定电压
- 额定电流
- 快断
- 产品系列
  - SCF520: 圆筒型
  - SCF520P: 带尾型

厦门赛尔特电子股份有限公司版权所有 2024-2026 V1.3

技术参数

系列	额定电流 I_N (A)	额定分断能力 I_r	平均熔化热能值 I^2t [a] (A²sec)	安规认证 CQC	安规认证 TUV	安规认证 cURus	环境 RoHS	环境 REACH
SCF520(P)	0.4	UL (0.4 A - 10 A): 1500 A@300 VAC 300 A@500 VAC / DC UL (12 A - 20 A): 1500 A@300 VAC 300 A@500 VAC 300 A@420 VDC UL (25 A): 1500 A@300VAC 300 A@420VAC / DC UL (SCF520P25A): 300 @500VAC	0.06	●	○	○	●	●
SCF520(P)	0.5		0.14	●	○	●	●	●
SCF520(P)	0.63		0.23	●	○	●	●	●
SCF520(P)	0.8		0.4	●	○	●	●	●
SCF520(P)	1		0.6	●	●	●	●	●
SCF520(P)	1.25		1.0	●	●	●	●	●
SCF520(P)	1.6		1.35	●	●	●	●	●
SCF520(P)	2		3.8	●	●	●	●	●
SCF520(P)	2.5		4.8	●	●	●	●	●
SCF520(P)	3		7.8	○	○	●	●	●
SCF520(P)	3.15		8.5	●	●	●	●	●
SCF520(P)	4		16.5	●	●	●	●	●
SCF520(P)	5		34	●	●	●	●	●
SCF520(P)	6.3		65	●	●	●	●	●
SCF520(P)	8		114	●	●	●	●	●
SCF520(P)	10		235	●	●	●	●	●
SCF520(P)	12.5		307	●	●	●	●	●
SCF520(P)	15		315	○	○	●	●	●
SCF520(P)	16		480	●	●	●	●	●
SCF520(P)	20		972	●	●	●	●	●
SCF520(P)	25		1406	○	○	●	●	●

备注:

1、“●”表示产品已通过认证,“○”表示产品未有取得认证。

2、RoHS和REACH符合要求。

3、a: I^2t是在10倍额定电流测试下得到的。

4、额定分断能力（CQC/TUV）:

SCF520 (0.4 A / 0.5 A / 0.63 A / 1 A / 1.6 A / 2 A / 2.5 A / 3.15 A / 5 A): 5000 A@250 VAC / DC, 300 A@600 VAC / DC, 3000 A@300 VAC;
SCF520 (0.8 A / 1.25 A / 4 A / 6.3 A / 12.5 A / 16 A): 5000 A@250 VAC / DC, 300 A@600 VDC, 3000 A@300 VAC, 200 A@500 VAC;
SCF520 (10 A): 5000 A@250 VAC / DC, 300 A@500 VAC / DC, 3000 A@300 VAC;
SCF520 (20 A): 5000 A@250 VDC, 200 A@350VAC;
SCF520P (0.4 A / 0.8 A / 1 A / 4 A / 5 A / 6.3 A / 8 A / 10 A): 5000 A@250 VAC / DC, 300 A@600 VDC, 3000 A@300 VAC, 300 A@500 VAC;
SCF520P (0.5 A / 0.63 A / 1.25 A / 1.6 A / 2 A / 2.5 A / 3.15 A): 5000 A@250 VAC / DC, 300 A@600 VAC / DC, 3000 A@300 VAC;
SCF520P (12.5 A / 16 A): 5000 A@250 VAC / DC, 300 A@600 VDC, 3000 A@300 VAC, 200 A@420 VAC;
SCF520P (20 A): 5000 A@250 VDC, 200 A@420 VDC, 200 A@350 VAC。

厦门赛尔特电子股份有限公司版权所有 2024-2026 V1.3

时间电流特性曲线（仅供参考）

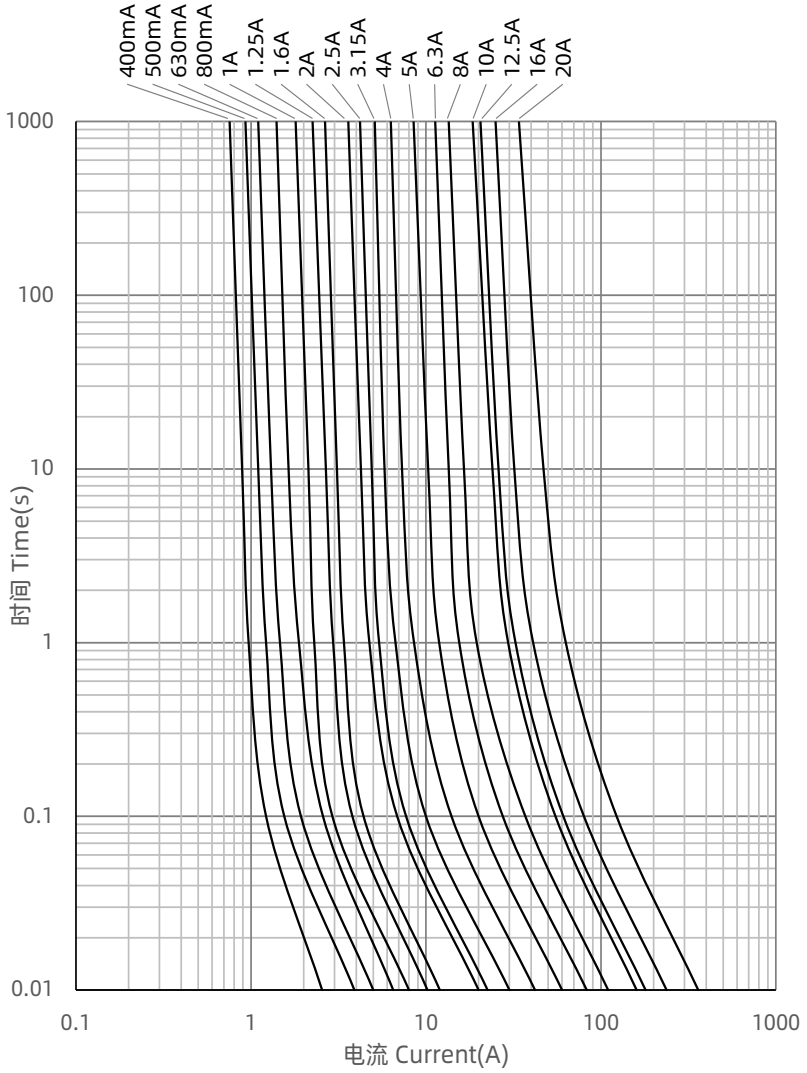

温度降额曲线（仅供参考）

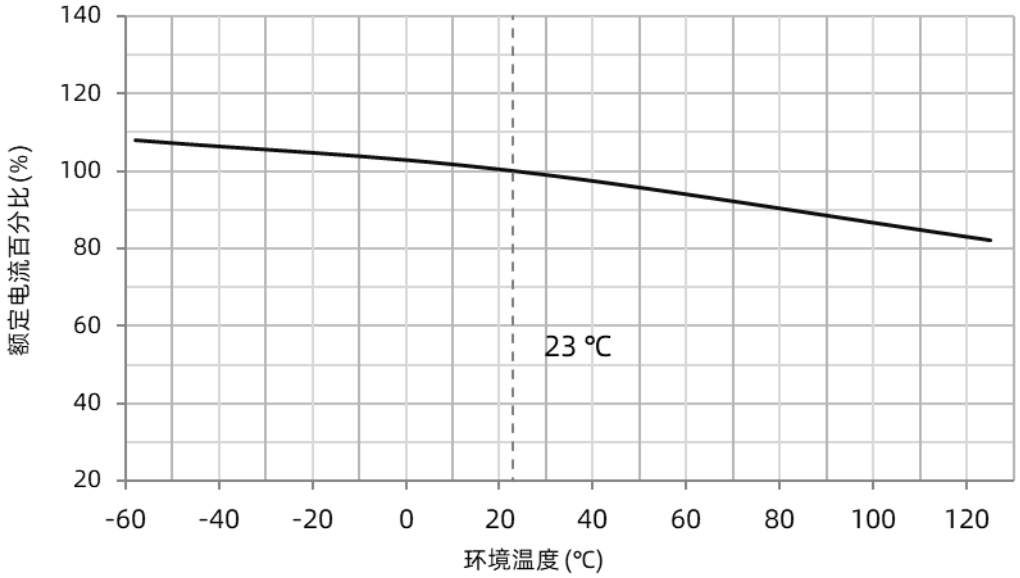

厦门赛尔特电子股份有限公司版权所有 2024-2026 V1.3

包装信息

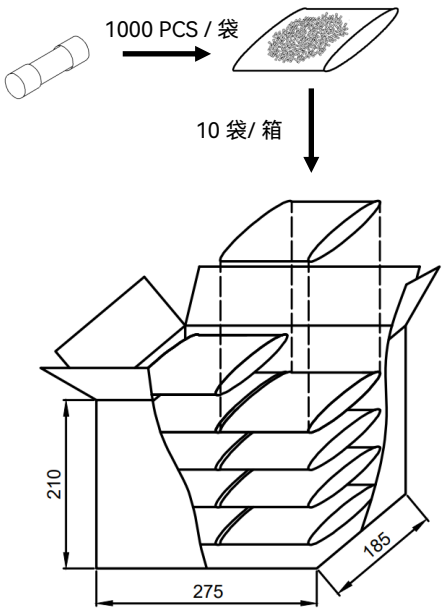

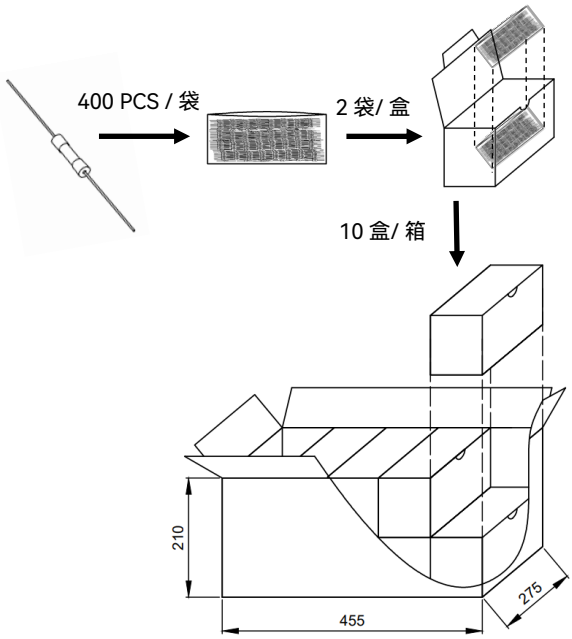

圆筒型		
项目	PE袋	箱
包装数量(PCS)	1,000	10,000
毛重 (kg)		13.5×(1±10%)

带尾型			
项目	PE袋	盒	箱
包装数量 (PCS)	400	800	8,000
毛重 (kg)		15×(1±10%)	

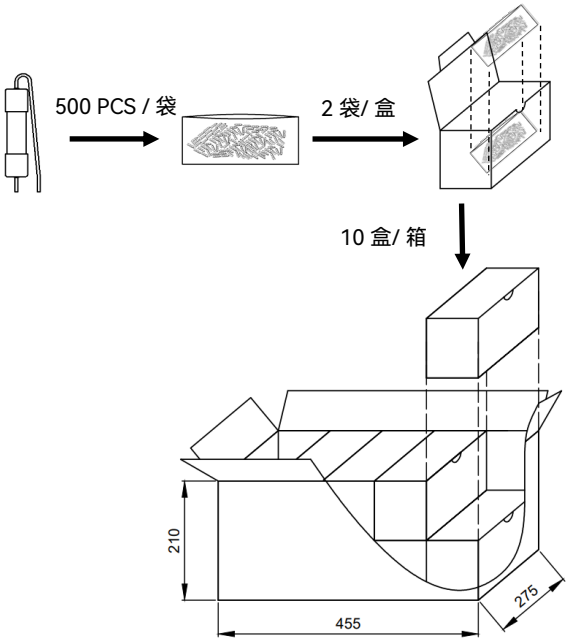

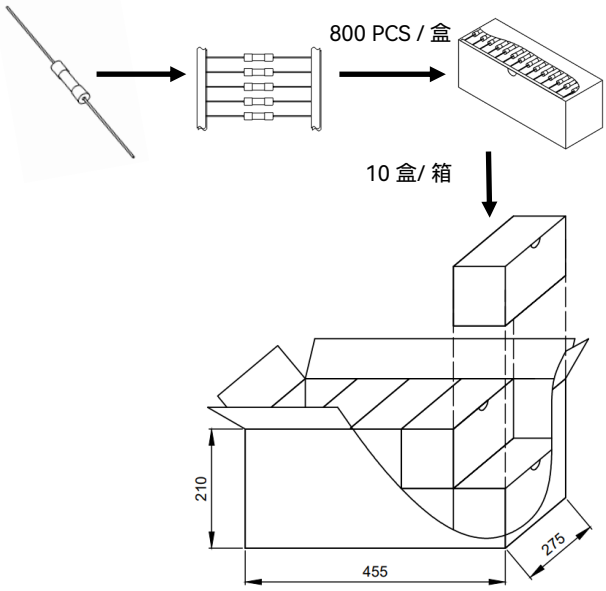

成型切脚规格（立式或卧式）			
项目	PE袋	盒	箱
包装数量 (PCS)	500	1,000	10,000
毛重 (kg)		14.8×(1±10%)	

编带规格		
项目	盒	箱
包装数量 (PCS)	800	8,000
毛重 (kg)	14.5×(1±10%)	

厦门赛尔特电子股份有限公司版权所有 2024-2026 V1.3

管状熔断体
Cartridge Fuse-links (CFL)

SGT520系列，慢断，玻璃管

尺寸 (mm)

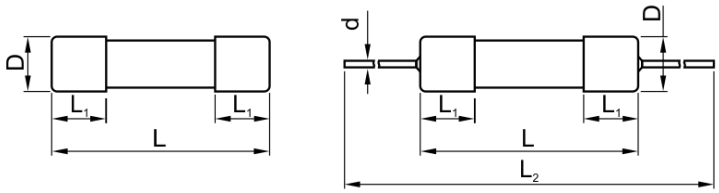

L	L_1	L_2	D	d
20.0±0.5	5.0±0.3	96±2	$5.0^{+0.25}_{-0}$	≤6.3 A:0.65±0.05 >6.3 A ~ 10 A:0.80±0.05 >10 A ~ 20 A: 1.00±0.05

特性

- 玻璃管，本体尺寸：Φ5 mm × 20 mm
- 慢断，低分断能力
- 执行标准：IEC 60127-2 Sheet 3、UL 248-14、GB/T 9364.2 规格单3
- 无铅，环保型产品

应用

- 电源、家电、防雷器
- 通用照明、智能家居
- 办公设备、医疗设备
- 电动工具、插座、交流充电桩等

定制

- 引线长度
- 包装方式
- 引线成型样式可定制

结构图

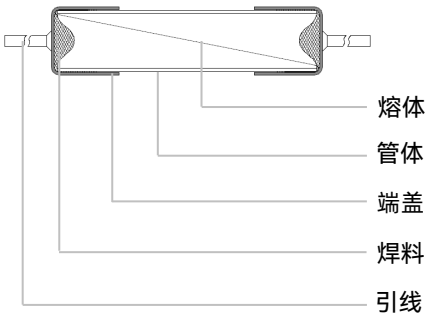

机构标志	执行标准	赛尔特获得的档案号、认证号
c UL us	UL 248-14	E345932
DVE	IEC 60127-2	40033355
CCC	GB/T 9364.2	2020980207000068[a] 2020980207000072[a]
KC	KC 60127-2	SU05023-11006 SU05023-11004 SU05023-11005
备注：“a”为强制性认证产品符合性自我声明编号。		

熔断特性

过载电流	额定电流	熔断时间
2.1I_N	0.5 A ~ 20 A	最慢2 min
2.75I_N	0.5 A ~ 20 A	0.6 s ~ 10 s
4I_N	0.5 A ~ 20 A	0.15 s ~ 3 s
10I_N	0.5 A ~ 20 A	20 ms ~ 300 ms

型号说明

SGT520-1.25A-L

- L: 带尾型
- 空白: 圆筒型
- 额定电流
- 产品系列

厦门赛尔特电子股份有限公司版权所有 2024-2026 V1.3

技术参数

系列	额定电流 I_N (A)	额定电压 U_N (VAC)	分断能力 I_r	最大压降 MCP[a] (mV)	平均熔化热能值 I^2t [b] (A^2sec)	安规认证 CCC	VDE	KC	cURus	环境 RoHS	REACH
SGT520	0.5	250	35 A@250 VAC	900	1.02	○	○	○	○	●	●
SGT520	0.63	250		300	1.78	○	○	○	○	●	●
SGT520	0.8	250		250	3.52	○	○	○	○	●	●
SGT520	1	250		150	5.7	●	●	●	●	●	●
SGT520	1.25	250		150	11.2	●	●	●	●	●	●
SGT520	1.6	250		150	21	●	●	●	●	●	●
SGT520	2	250		150	30.8	●	●	●	●	●	●
SGT520	2.5	250		120	22	○	○	○	○	●	●
SGT520	3.15	250		100	103	●	●	●	●	●	●
SGT520	4	250	40 A@250 VAC	100	68	○	○	○	○	●	●
SGT520	5	250	50 A@250 VAC	100	117	●	●	●	●	●	●
SGT520	6.3	250	63 A@250 VAC	100	230	●	●	●	●	●	●
SGT520	8	250	80 A@250 VAC	100	355	○	●	●	●	●	●
SGT520	10	250	100 A@250 VAC	100	570	○	●	●	●	●	●
SGT520	12.5	250	125 A@250 VAC	80	890	○	○	○	○	●	●
SGT520	15	250	150 A@250 VAC	80	1215	○	○	○	○	●	●
SGT520	16	250	160 A@250 VAC	80	1280	○	○	○	○	●	●
SGT520	20	250	200 A@250 VAC	80	3680	○	○	○	○	●	●

备注:

1、“●”表示产品已通过认证,“○”表示产品未有取得认证。

2、RoHS和REACH符合要求。

3、a: 最大压降（环境温度23 °C时，在额定电流下测得）。

4、b: I^2t是在10倍额定电流测试下得到的。

厦门赛尔特电子股份有限公司版权所有 2024-2026 V1.3

时间电流特性曲线（仅供参考）

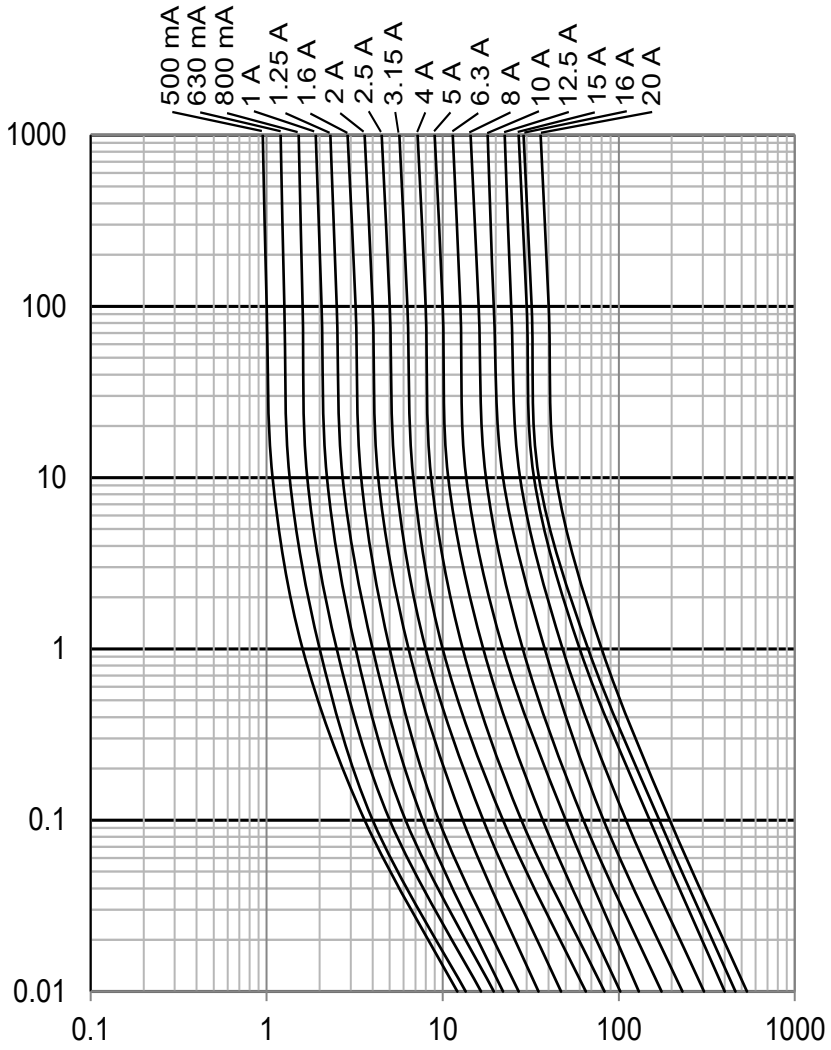

温度降额曲线（仅供参考）

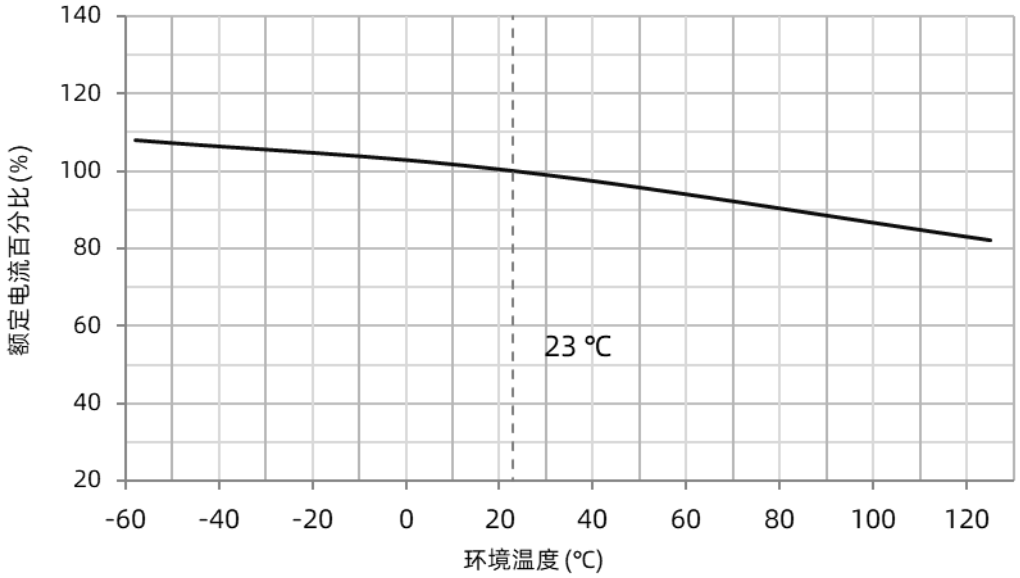

厦门赛尔特电子股份有限公司版权所有 2024-2026 V1.3

包装信息

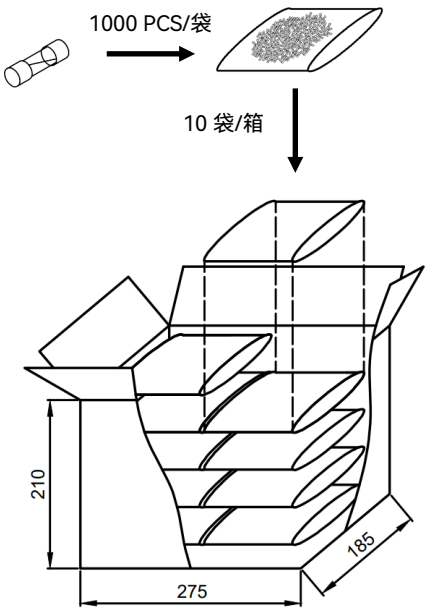

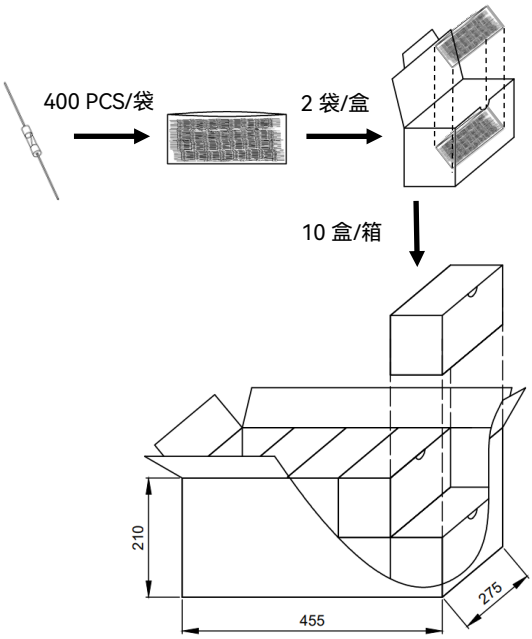

圆筒型		
项目	PE袋	箱
包装数量(PCS)	1,000	10,000
毛重 (kg)		8.2×(1±10%)

带尾型			
项目	PE袋	盒	箱
包装数量 (PCS)	400	800	8,000
毛重 (kg)		9.5×(1±10%)	

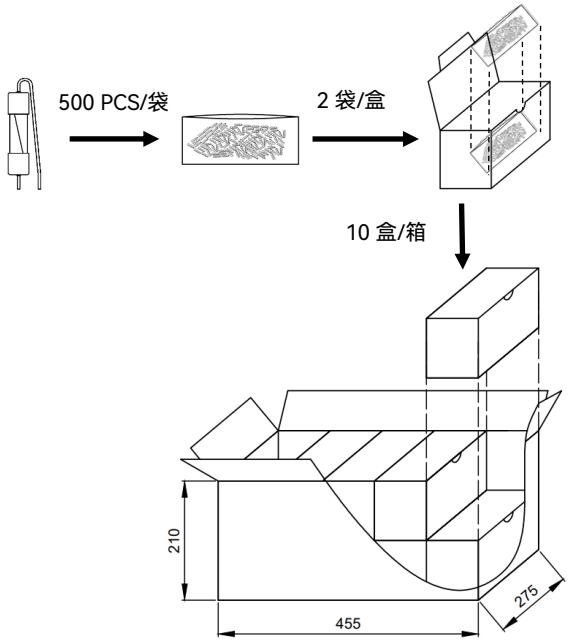

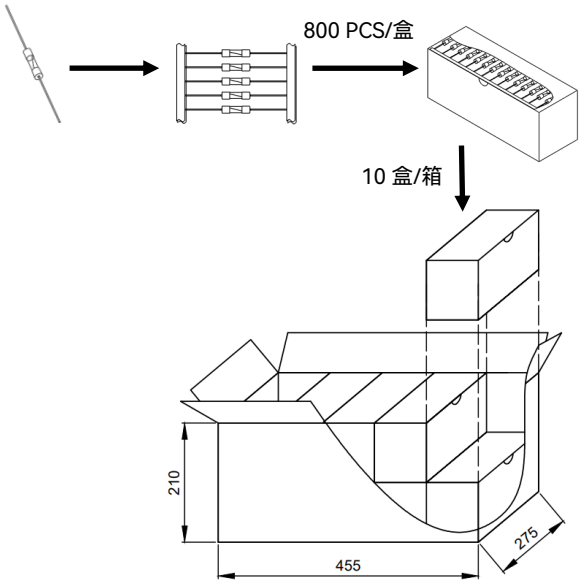

成型切脚规格（立式或卧式）			
项目	PE袋	盒	箱
包装数量 (PCS)	500	1,000	10,000
毛重 (kg)		10.0×(1±10%)	

编带规格		
项目	盒	箱
包装数量 (PCS)	800	8,000
毛重 (kg)	9.2×(1±10%)	

厦门赛尔特电子股份有限公司版权所有 2024-2026 V1.3

管状熔断体
Cartridge Fuse-links (CFL)

SGF520系列，快断，玻璃管

尺寸 (mm)

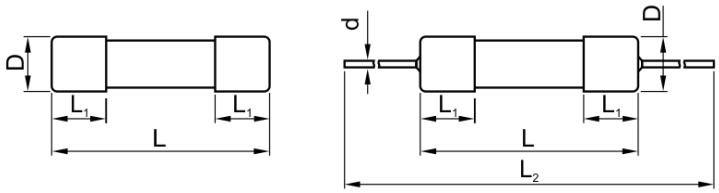

L	L_1	L_2	D	d
20.0±0.5	5.0±0.3	96±2	$5.0^{+0.25}_{-0}$	≤6.3 A:0.65±0.05 >6.3 A ~ 10 A:0.80±0.05 >10 A ~ 20 A: 1.00±0.05

特性

- 玻璃管，本体尺寸：Φ5 mm × 20 mm
- 快断，低分断能力
- 执行标准：IEC 60127-2 Sheet 2、UL 248-14、GB/T 9364.2 规格单2
- 无铅，环保型产品

应用

- 电源、家电
- 通用照明、智能家居
- 办公设备、医疗设备
- 电动工具、仪器仪表等

定制

- 引线长度
- 包装方式
- 引线成型样式可定制

结构图

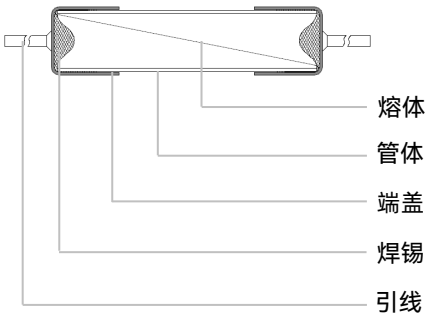

认证信息

机构标志	执行标准	赛尔特获得的档案号、认证号
c UL us	UL 248-14	E345932
DVE	IEC 60127-2	40033351
CCC	GB/T 9364.2	2020980207000069[a] 2020980207000071[a]
KC	KC 60127-2	SU05023-11007 SU05023-11008 SU05023-11009
备注：“a”为强制性认证产品符合性自我声明编号。		

熔断特性

过载电流	额定电流	熔断时间
2.1 I_N	0.5 A ~ 20 A	最慢30 min
2.75 I_N	0.5 A ~ 10 A	0.05 s~2 s
	12.5 A ~ 20 A	0.1 s~6 s
4 I_N	0.5 A ~ 6.3 A	10 ms~300 ms
	8 A ~ 10 A	10 ms~400 ms
	12.5 A ~ 20 A	10 ms~600 ms
10 I_N	0.5 A ~ 6.3 A	最慢20 ms
	8 A ~ 10 A	最慢40 ms
	12.5 A ~ 20 A	最慢60 ms

型号说明

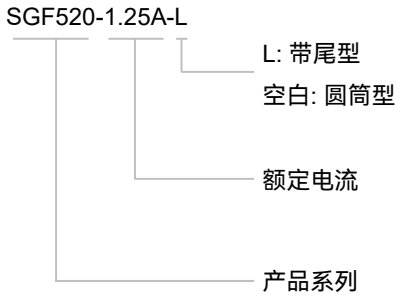

厦门赛尔特电子股份有限公司版权所有 2024-2026 V1.3

技术参数

系列	额定电流 I_N	额定电压 U_N	分断能力 I_r	最大压降 MCP[a]	平均熔化热能值 I^2t [b]	安规认证				环境	
						CCC	VDE	KC	cURus	RoHS	REACH
	(A)	(VAC)		(mV)	(A^2sec)						
SGF520	0.5	250	35 A@250 VAC	1000	0.33	○	○	○	○	●	●
SGF520	0.63	250		650	0.51	○	○	○	○	●	●
SGF520	0.8	250		240	0.83	○	○	○	○	●	●
SGF520	1	250		200	1.2	●	●	●	●	●	●
SGF520	1.25	250		200	2.6	●	●	●	●	●	●
SGF520	1.6	250		190	4.2	●	●	●	●	●	●
SGF520	2	250		170	6.2	●	●	●	●	●	●
SGF520	2.5	250		170	11.3	○	○	○	○	●	●
SGF520	3.15	250		150	20.8	●	●	●	●	●	●
SGF520	4	250	40 A@250 VAC	130	32	○	○	○	○	●	●
SGF520	5	250	50 A@250 VAC	130	62.5	●	●	●	●	●	●
SGF520	6.3	250	63 A@250 VAC	130	95.2	●	●	●	●	●	●
SGF520	8	250	80 A@250 VAC	130	166	○	●	●	●	●	●
SGF520	10	250	100 A@250 VAC	130	280	○	●	●	●	●	●
SGF520	12.5	250	125 A@250 VAC	100	468	○	○	○	○	●	●
SGF520	15	250	150 A@250 VAC	100	675	○	○	○	○	●	●
SGF520	16	250	160 A@250 VAC	100	768	○	○	○	○	●	●
SGF520	20	250	200 A@250 VAC	100	1215	○	○	○	○	●	●

备注:

1、“●”表示产品已通过认证,“○”表示产品未有取得认证。

2、RoHS和REACH符合要求。

3、a: 最大压降（环境温度23 °C时，在额定电流下测得）。

4、b: I^2t是在10倍额定电流测试下得到的。

厦门赛尔特电子股份有限公司版权所有 2024-2026 V1.3

时间电流特性曲线（仅供参考）

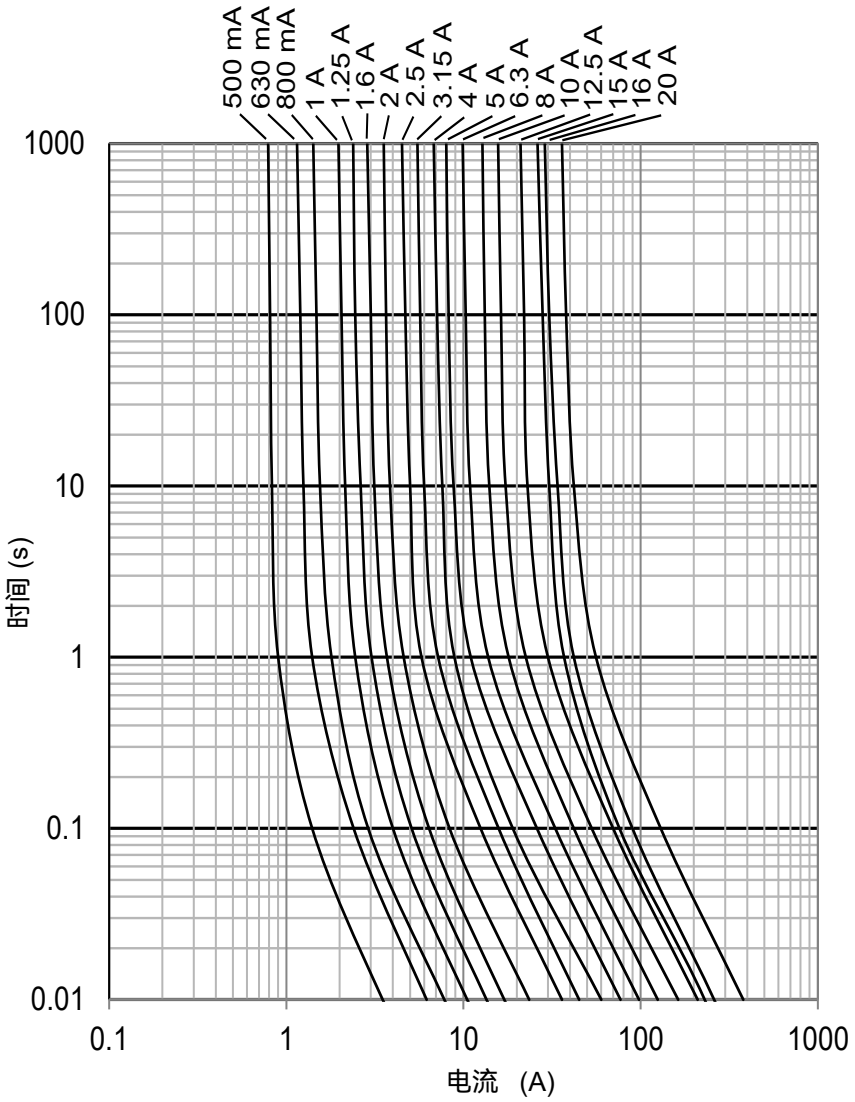

温度降额曲线（仅供参考）

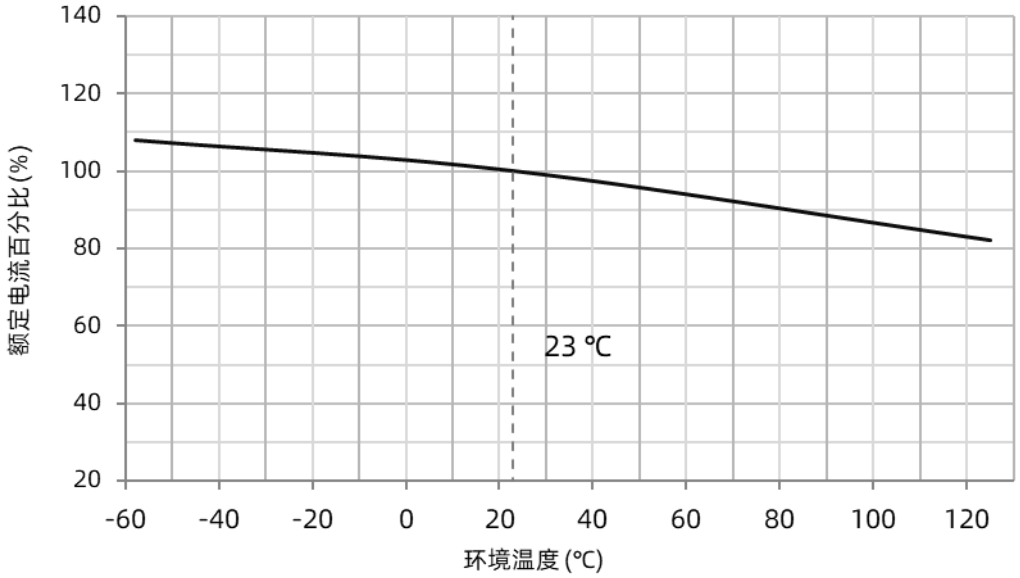

厦门赛尔特电子股份有限公司版权所有 2024-2026 V1.3

包装信息

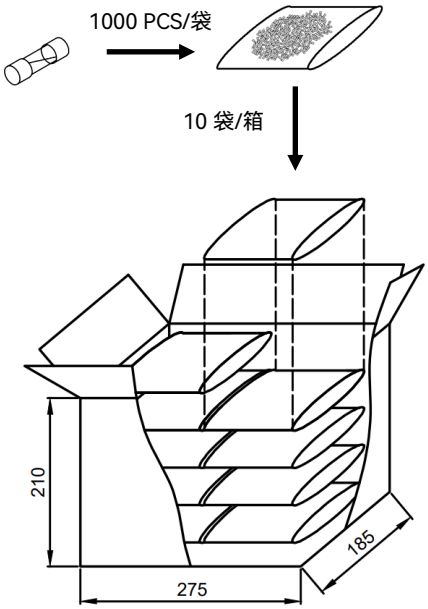

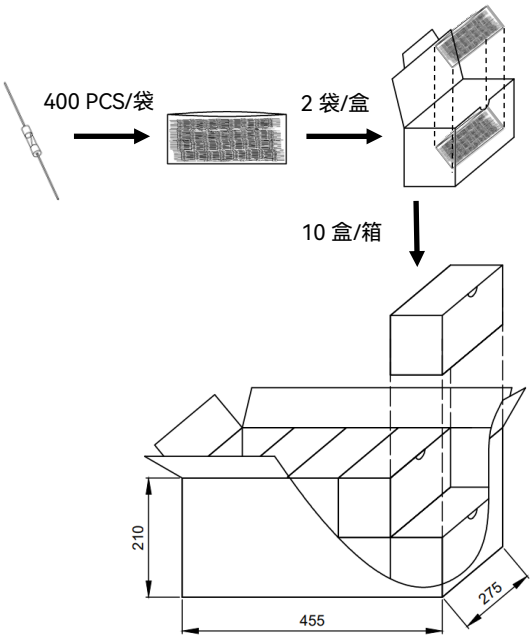

圆筒型		
项目	PE袋	箱
包装数量(PCS)	1,000	10,000
毛重 (kg)		8.2×(1±10%)

带尾型			
项目	PE袋	盒	箱
包装数量 (PCS)	400	800	8,000
毛重 (kg)		9.5×(1±10%)	

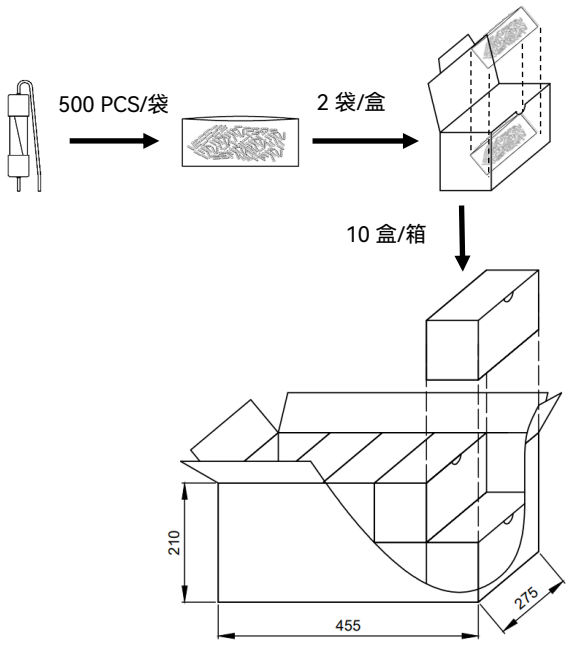

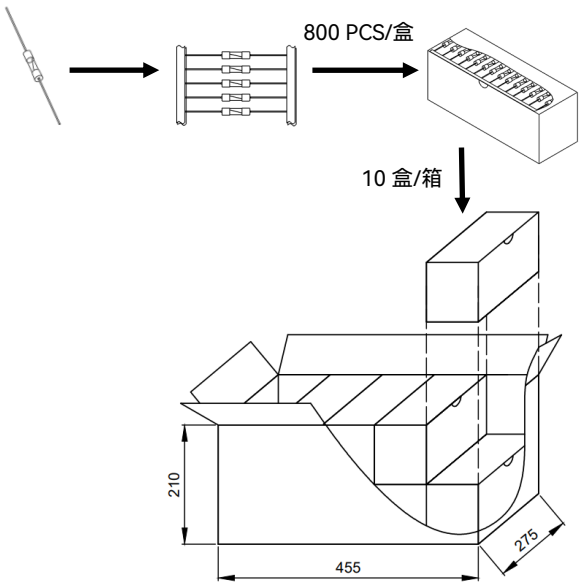

成型切脚规格（立式或卧式）			
项目	PE袋	盒	箱
包装数量 (PCS)	500	1,000	10,000
毛重 (kg)		10.0×(1±10%)	

编带规格		
项目	盒	箱
包装数量 (PCS)	800	8,000
毛重 (kg)	9.2×(1±10%)	

厦门赛尔特电子股份有限公司版权所有 2024-2026 V1.3